2024年2月

お客様各位

総合カタログVol.10-2（2022年4月発刊）に関する正誤表

金剛株式会社

弊社カタログにおいて、下記の誤り及び変更がありました。訂正してお詫び申し上げます。

頁数	訂正箇所	訂正内容	誤	正
8	品番(11-)の順番の誤り	記載ミス	019～20、018	018、019～20
28	丸ハンドル式移動棚KZU　D420 固定複式「前面パネル寸法」	記載ミス	464	884
43	アンカーレス移動棚　手引式・中軽量タイプ　CSBL　D578　棚仕様	記載ミス	可動複式	可動単式
95	電源系(2ケ)：LABCU001 電源系(1ケ)＋情報系(1ケ)：LABCU002	記載ミス	電源系(2ケ)：LABCU001 電源系(1ケ)＋情報系(1ケ) ：LABCU002	電源系(2ケ)：(右)LABCU001・(左)LABCU002 電源系(1ケ)＋情報系(1ケ)：LABCU003 ※LABCU003の価格はお問い合わせください
96	LAB/LABD「Ⓑ壁固定金具」「Ⓒ床固定金具」掲載価格の誤り	記載ミス	LAB/LABD「Ⓑ壁固定金具」 誤：¥1,150 LAB/LABD「Ⓒ床固定金具」 誤：¥450	LAB/LABD「Ⓑ壁固定金具」 正：¥1,100 LAB/LABD「Ⓒ床固定金具」 正：¥290
97	JIS認証製品について	記載ミス	日本工業規格(JIS)	日本産業規格(JIS)
99	スチール書架 KBAの特長	記載ミス	壁固定金具と床固定金具は・・・ 後施工アンカー（M8×50mm）が 含まれます。	壁固定金具と床固定金具は・・・ 後施工アンカー（M8×70mm）が 含まれます。
99	スチール書架 KBAの特長	記載ミス	日本工業規格(JIS)	日本産業規格(JIS)
99	スチール書架 KBAの特長　注意事項	追加	記載なし	※4.棚板最大積載質量はD220のJIS認証製品のみです。 それ以上の奥行の場合は対象外です。
103	スチール書架 KCJAの特長	記載ミス	日本工業規格(JIS)	日本産業規格(JIS)
103	スチール書架 KCJAの特長　注意事項	追加	記載なし	※4.棚板最大積載質量はD220のJIS認証製品のみです。 それ以上の奥行の場合は対象外です。
107	スチール書架 KUの特長	記載ミス	日本工業規格(JIS)	日本産業規格(JIS)
111	物品棚 KUの特長	記載ミス	日本工業規格(JIS)	日本産業規格(JIS)
121	物品棚 BLの特長	記載ミス	日本工業規格(JIS)	日本産業規格(JIS)
135-141	中量ラック価格改定（2023/5/21より）	価格改定	価格表参照	価格表参照
136	型式の誤り。D450の3段連結のWE1209S03R～WE1218S03RのS→M	記載ミス	WE1209S03R～WE1218S03R	WE1209M03R～WE1218M03R
156-160	中量ラック価格改定（2023/5/21より）	価格改定	価格表参照	価格表参照
142	台車の価格改定	価格改定	23-005：￥35,500 23-006：￥71,800 23-007：￥112,300 23-017：￥93,000 23-018：￥137,000 23-019：￥222,000 23-020：￥280,000	23-005：￥37,500 23-006：￥77,000 23-007：￥121,000 23-017：￥102,000 23-018：￥143,000 23-019：￥231,000 23-020：￥293,000
144	キャスター付棚 BLLO　姿図横の寸法囲み	記載ミス	D1(奥行許容寸法)：300・410・560 D2(奥行形外寸法)：340・450・600	D1(奥行許容寸法)：410・560 D2(奥行形外寸法)：450・600
145-146	ステンレス棚	価格改定	—	正誤表添付資料をご参照ください。
162	スライドアームラック　オプションの誤り	記載ミス	棚板付	棚板付のオプションはございません。
179-184	・収納庫　my face Ⅱ ・平行移動書庫 SLIDE V Ⅲ	価格改定	—	正誤表添付資料をご参照ください。
185-186	ロッカー、掃除用具入れ、下足入れ	価格改定	—	正誤表添付資料をご参照ください。
187-188	・耐火金庫　NCS・NCWシリーズ(JIS認証製品) ・耐火金庫 CSG・CS・スタンダードシリーズ(非 JIS認証製品)	価格改定	—	正誤表添付資料をご参照ください。
241	ブックサポートD220クロムメッキ仕上げ（LBBS102）	記載ミス	￥1,380(税別)	￥2,400(税別)
241	型式表示の誤り　ブックエンドＬ型	記載ミス	誤）KBEE　※4か所あり	正）KBBE
254	つみ木ばこ	価格改定	—	正誤表添付資料をご参照ください。
265	地図架（A1収納・10段）	価格改定	￥231,300(税別)	￥254,400(税別)
270	LFTT003の塗装色の選択ができないような表記	記載ミス	—	塗装色W（ホワイト）とB（チョコレートブラウン） が選択できます
272	ペーパーホルダーレール、アクリルショーケース	価格改定	—	正誤表添付資料をご参照ください。
280	長方形テーブル 電動昇降脚、丸テーブル、正方形テーブル	価格改定	—	正誤表添付資料をご参照ください。
285	閲覧椅子 張材Aﾗﾝｸ（11-010） 閲覧椅子 張材Aﾗﾝｸ（11-015） 閲覧椅子 張材Bﾗﾝｸ（11-033）	価格改定	￥73,000(税別) ￥96,000(税別) ￥38,000(税別)	￥77,000(税別) ￥105,000(税別) ￥40,000(税別)　※2023年1月ご注文分より
285	張地の番号の誤り グレードB	記載ミス	誤)B0115 エヌシー(ワインレッド)	正)B0117 エヌシー(ワインレッド)
286	閲覧椅子（11-034）	価格改定	￥35,000（税別）	￥37,000（税別）※2023年1月ご注文分より
286	閲覧椅子（08-016）	価格改定	￥53,000（税別）	￥49,500（税別）※2022年11月ご注文分より
286	閲覧椅子（04-71/04-76）価格改定	価格改定	04-71：￥54,000（税別） 04-76：￥49,600（税別）	04-71：￥59,400（税別） 04-76：￥54,600（税別）
286	閲覧椅子（32-006）廃番	廃番	—	—
286	児童用閲覧椅子（32-004） 閲覧椅子（32-005） 閲覧椅子（32-007）	価格改定	￥10,000(税別) ￥27,000(税別) ￥49,000(税別)	￥12,000(税別) ￥31,000(税別) ￥52,000(税別)　※2024年1月ご注文分より
287	スツール等（品番04-〇〇）価格改定	価格改定	—	正誤表添付資料をご参照ください。
289 ・ 297-298	閲覧椅子、テーブル、張地色変更	価格改定	—	正誤表添付資料をご参照ください。
290	ベンチ 張材Aﾗﾝｸ（11-002） スツール 張材Aﾗﾝｸ（11-016） サイドテーブル（11-030） 肱掛椅子 張地Cﾗﾝｸ（11-031）	価格改定	￥104,000（税別） ￥37,000（税別） ￥72,000（税別） ￥118,000（税別）	￥109,000（税別） ￥39,000（税別） ￥76,000（税別） ￥122,000（税別）　※2023年1月ご注文分より
293-295	品番53-〇〇価格改定	価格改定	—	正誤表添付資料をご参照ください。
313	児童用閲覧椅子（08-017） 児童用閲覧椅子（08-018） 児童用閲覧椅子（08-019）	価格改定	￥26,000（税別） ￥39,000（税別） ￥23,000（税別）	※2022年11月ご注文分より ￥24,500（税別） ￥43,000（税別） ￥25,500（税別）
313	閲覧椅子（児童）張材ﾋﾞﾆｰﾙﾚｻﾞｰVﾗﾝｸ（11-018） 閲覧椅子（児童）張材Aﾗﾝｸ（11-020） 閲覧椅子（児童）ｽﾀｯｷﾝｸﾞﾁｪｱ（11-032）	価格改定	￥39,000（税別） ￥39,500（税別） ￥43,000（税別）	￥42,000（税別） ￥42,500（税別） ￥45,000（税別）　※2023年1月ご注文分より
314	閲覧椅子（児童）（11-018）	価格改定	￥30,000（税別）	￥31,000（税別）　※2023年1月ご注文分より
316	授乳チェア（04-051） オムツ交換ベット安全ベルト付（04-077） 授乳ソファ（04-092）	価格改定	04-051：￥63,600（税別） 04-077：￥66,700（税別） 04-092：￥190,000（税別）	04-051：￥70,000（税別） 04-077：￥73,400（税別） 04-092：￥209,000（税別）
321	サイドキャビネット（3段）	価格改定	￥67,000（税別）	￥72,400（税別）
331	2024/1/1より各種サイン価格改定	価格改定	44-010　￥27,000 44-030　￥45,750 44-031　￥48,750 44-032　￥94,250 44-033　￥71,000 44-035　￥121,750 44-044　￥115,000	44-010　￥35,750 44-030　￥57,000 44-031　￥60,000 44-032　￥105,500 44-033　￥83,500 44-035　￥164,500 44-044　￥149,500

2024年2月

お客様各位

総合カタログVol.10-2（2022年4月発刊）に関する正誤表

金剛株式会社

弊社カタログにおいて、下記の誤り及び変更がありました。訂正してお詫び申し上げます。

頁数	訂正箇所	訂正内容	誤	正
337	BT01、BT06　H寸法の誤り	記載ミス	BT01 寸法：W705×D526×**H1162㎜** BT06 寸法：W557×D345×**H928㎜**	BT01 寸法：W705×D526×**H1126㎜** BT06 寸法：W557×D345×**H923㎜**
357-358	事務机・テーブル	価格改定	—	正誤表添付資料をご参照ください。
362	…施設・設備の改善と整備に勤める	記載ミス	勤める	努める
414	引出し収納 スチール製保管庫	価格改定	￥429,300（税別）	￥481,100（税別）
419	2023年5月より作業台の価格改定	価格改定	19-265：¥175,000 19-266：￥185,000 19-267：￥215,000	19-265：￥189,000 19-266：￥198,000 19-267：￥235,000
420	台車の価格改定	価格改定	23-001：￥17,300 23-002：￥26,100 23-003：￥25,600	23-001：￥18,000 23-002：￥27,800 23-003：￥27,300
420	(株)ピカコーポレイション価格改定（2023/5/21～）	価格改定	2023年5月21日より価格改定 24-006：￥893,000 24-007：￥1,319,000 24-008：￥1,745,600	2023年5月21日より価格改定 24-006：￥992,000 24-007：￥1,465,000 24-008：￥1,938,000
447-448	展示ケース	価格改定	—	正誤表添付資料をご参照ください。
450	2024/1/1よりアクリルショーケース（05-009～020）廃番	価格改定	—	—
451	ケース内用品価格・運賃改定	価格改定	2023年4月1日より価格改定 (北海道・沖縄・離島)は元払いから、 運賃別途へ変更 17-002：￥26,000 17-003：￥52,000 17-004：￥18,800 17-005：￥23,600	2023年4月1日より価格改定 (北海道・沖縄・離島)は元払いから、 運賃別途へ変更 17-002：￥28,000 17-003：￥56,000 17-004：￥20,000 17-005：￥25,600
453	2023年4月より廃番：品番19-294（キャプションケース） ※後継品あり	廃番	—	—
454	照度計	価格改定	・54-001　￥250,000（税別） ・54-003　￥180,000（税別）	・54-001　￥270,000（税別） ・54-003　￥183,000（税別）
454	照度計	商品画像変更	—	正誤表添付資料をご参照ください。
456	2023年5月より19-331価格改定	価格改定	19-331（脚元ｶﾊﾞｰ）：¥32,000	19-331（脚元ｶﾊﾞｰ）：￥38,000
461-462	ピクチャーレール	価格改定	—	正誤表添付資料をご参照ください。
473	29-007、29-008　価格改定	価格改定	29-007／￥13,000(税別) 29-008／￥18,700(税別)	29-007／￥14,800(税別) 29-008／￥20,600(税別)
473	2024/1/1より価格改定　29-007、29-008、29-010	価格改定	29-007／￥16,500(税別) 29-008／￥22,600(税別) 29-010／￥2,400(税別)	29-007／￥18,500(税別) 29-008／￥23,500(税別) 29-010／￥2,500(税別)
473	廃番：29-009	廃番	—	—
474	価格改定 58-013・58-015・58-016	価格改定	58-013　￥55,500 58-015　￥4,200 58-016　￥3,000	58-013　￥60,000 58-015　￥4,700 58-016　￥3,500
474	定価価格の誤り 自記温湿度記録計　カートリッジペン紫　12本　58-018	記載ミス	￥20,000(税別)	￥20,800(税別)
474	自記温湿度記録計　価格改定（2023/7/1注文分より）	価格改定	58-012／￥75,000(税別) 54-014／￥3,500(税別) 58-017／￥2,100(税別) 58-018／￥20,800(税別)	58-012／￥82,000(税別) 54-014／￥4,000(税別) 58-017／￥2,600(税別) 58-018／￥21,300(税別)
474	データロガー おんどとりTR-72wb	マイナーチェンジ	データロガー おんどとりTR-72wb	データロガー おんどとりTR-72A
475-476	価格改定 26-004,26-005	価格改定	26-004　￥1,513,000 26-005　￥423,000	26-004　￥1,777,000 26-005　￥485,000
477	2023年6月1日よりパッシブインジケータ改良品発売に伴う価格変更	価格改定	14-016，14-017　定価　￥32,000 14-024，14-025　定価　￥1,600	14-016，14-017　定価　￥45,800 14-024，14-025　定価　￥2,290
479	2024年4月1日よりエアチューンシート（14-018）価格改定	価格改定	14-018　￥102,000	14-018　￥114,000
481	イケオミパッド価格改定	価格改定	39-005　￥39,000 39-006　￥29,000 39-007　￥19,000 39-008　￥39,000 39-009　￥29,000 39-010　￥19,000 39-011　￥39,000 39-012　￥29,000 39-013　￥19,000	39-005　￥42,900 39-006　￥31,900 39-007　￥20,900 39-008　￥42,900 39-009　￥31,900 39-010　￥20,900 39-011　￥42,900 39-012　￥31,900 39-013　￥20,900
482	空気清浄機 フレッシュ・オドコップMF価格改定	価格改定	39-001　￥850,000 39-002　￥1,350,000 39-003　￥1,870,000 39-004　￥2,520,000	39-001　￥900,000 39-002　￥1,460,000 39-003　￥1,980,000 39-004　￥2,580,000
483-484	価格改定 インセクトトラップ紙製（15-003） ペーパーボックス（15-008） LCインジケータ（15-012）	価格改定	15-003　￥30,250（税別） 15-008　￥4,600（税別） 15-012　￥6,200（税別）	15-003　￥31,000（税別） 15-008　￥5,500（税別） 15-012　￥6,700（税別）
484	14-004（ﾊﾞｰﾐｶﾞｰﾄﾞ専用ｽﾌﾟﾚｰ），14-005（ﾊﾞｰﾐｶﾞｰﾄﾞ専用送風機）	廃番	—	—
485	空気清浄機の内臓フィルターは日本工業規格（JIS Z 8122）…	記載ミス	日本工業規格（JIS Z 8122）	日本産業規格（JIS Z 8122）
486	バックマンサニーヘパW(E-200)　21-013	価格改定	￥147,000(税別)	￥185,000(税別)
486	品番21-〇〇〇価格改定（2024年1月~）	価格改定	—	正誤表添付資料をご参照ください。
486	テックリンドライ・テックリンウェット価格改定	価格改定	2023年4月1日より価格改定 27-002：￥15,000 27-001：￥20,000	2023年4月1日より価格改定 27-002：￥17,000 27-001：￥23,000
490	モルデナイベ・モルデナイベ 大型用　49-001-002/49-010/49-012-014/49-029 入数	追加	—	1
	モルデナイベ・モルデナイベ 大型用　表内の表記	訂正	価格	セット価格
	49-029　外寸の誤り	記載ミス	W830	W730
491	AFエンベロープ　表内の表記	訂正	包装単位	購入単位
493-494	品番：43-009～089　価格改定（2023/6/1ご注文分より）	価格改定	—	正誤表添付資料をご参照ください。
495	表タイトル誤記	記載ミス	誤『フィルムの保存に適した 相対湿度と「湿度」の条件』	正『フィルムの保存に適した 相対湿度と「温度」の条件』
496	2024/1/1～注文分よりプラスタゾート（43-090～095）価格改定	価格改定	43-090　￥4,600 43-091　￥6,900 43-092　￥13,200 43-093　￥19,500 43-094　￥25,700 43-095　￥38,200	43-090　￥5,500 43-091　￥8,500 43-092　￥16,200 43-093　￥24,000 43-094　￥31,900 43-095　￥50,700
514	日本工業規格JIS表示認定	記載ミス	日本工業規格(JIS)	日本産業規格(JIS)

【別添価格表】ステンレス棚　価格改定

該当ページ：P145, 146

2022年9月1日受注分より

ページ番号	KONGO品番	品名	旧定価(税抜)	新定価(税抜)
p145	37-001	ステンレスワイヤラック（SUS304）	¥139,200	¥154,000
p145	37-002	ステンレスワイヤラック（SUS304）	¥162,400	¥176,000
p145	37-003	ステンレスワイヤラック（SUS304）	¥190,800	¥212,800
p145	37-004	ステンレスワイヤラック（SUS304）	¥208,800	¥232,800
p145	37-005	ステンレスワイヤラック（SUS304）	¥168,400	¥181,200
p145	37-006	ステンレスワイヤラック（SUS304）	¥197,600	¥217,200
p145	37-007	ステンレスワイヤラック（SUS304）	¥232,000	¥255,200
p145	37-008	ステンレスワイヤラック（SUS304）	¥262,800	¥293,600
p145	37-009	ステンレスワイヤラック（SUS304）	¥142,400	¥158,800
p145	37-010	ステンレスワイヤラック（SUS304）	¥165,600	¥180,800
p145	37-011	ステンレスワイヤラック（SUS304）	¥194,000	¥217,600
p145	37-012	ステンレスワイヤラック（SUS304）	¥212,000	¥237,600
p145	37-013	ステンレスワイヤラック（SUS304）	¥171,600	¥186,000
p145	37-014	ステンレスワイヤラック（SUS304）	¥200,800	¥222,000
p145	37-015	ステンレスワイヤラック（SUS304）	¥235,200	¥260,000
p145	37-016	ステンレスワイヤラック（SUS304）	¥266,000	¥298,400
p145	37-017	ステンレスラック（SUS304）	¥220,400	¥242,400
p145	37-018	ステンレスラック（SUS304）	¥254,000	¥281,200
p145	37-019	ステンレスラック（SUS304）	¥272,800	¥307,200
p145	37-020	ステンレスラック（SUS304）	¥292,400	¥329,600
p145	37-021	ステンレスラック（SUS304）	¥240,800	¥269,600
p145	37-022	ステンレスラック（SUS304）	¥278,400	¥303,600
p145	37-023	ステンレスラック（SUS304）	¥304,800	¥334,400
p145	37-024	ステンレスラック（SUS304）	¥320,400	¥360,000
p145	37-025	ステンレスラック（SUS304）	¥223,600	¥247,200
p145	37-026	ステンレスラック（SUS304）	¥257,200	¥286,000
p145	37-027	ステンレスラック（SUS304）	¥276,000	¥312,000
p145	37-028	ステンレスラック（SUS304）	¥295,600	¥334,400
p145	37-029	ステンレスラック（SUS304）	¥244,000	¥274,400
p145	37-030	ステンレスラック（SUS304）	¥281,600	¥308,400
p145	37-031	ステンレスラック（SUS304）	¥308,000	¥339,200
p145	37-032	ステンレスラック（SUS304）	¥323,600	¥364,800
p146	37-037	ステンレステーブル（SUS304）SWT1型	¥90,200	¥109,400
p146	37-038	ステンレステーブル（SUS304）SWT1型	¥87,400	¥103,400
p146	37-039	ステンレステーブル（SUS304）SWT1型	¥98,000	¥118,600
p146	37-040	ステンレステーブル（SUS304）SWT6型	¥198,000	¥231,000
p146	37-041	ステンレステーブル（SUS304）SWT6型	¥227,000	¥263,000
p146	37-042	カート(ステンレスラック) SUS304	¥301,700	¥330,800
p146	37-043	カート(ステンレスラック) SUS304	¥343,700	¥379,300
p146	37-044	カート(ステンレスラック) SUS304	¥367,200	¥411,800
p146	37-045	カート(ステンレスラック) SUS304	¥391,700	¥439,800
p146	37-046	カート(ステンレスラック) SUS304	¥327,200	¥364,800
p146	37-047	カート(ステンレスラック) SUS304	¥374,200	¥407,300
p146	37-048	カート(ステンレスラック) SUS304	¥407,200	¥445,800
p146	37-049	カート(ステンレスラック) SUS304	¥426,700	¥477,800
p146	37-050	カート(ステンレスワイヤーラック) SUS304	¥301,700	¥329,800
p146	37-051	カート(ステンレスワイヤーラック) SUS304	¥378,200	¥405,800
p146	37-052	カート(ステンレスワイヤーラック) SUS304	¥423,700	¥462,800
p146	37-053	カート(ステンレスワイヤーラック) SUS304	¥455,200	¥498,800
p146	37-054	カート(ステンレスワイヤーラック) SUS304	¥347,200	¥369,800
p146	37-055	カート(ステンレスワイヤーラック) SUS304	¥431,200	¥463,300
p146	37-056	カート(ステンレスワイヤーラック) SUS304	¥484,200	¥521,800
p146	37-057	カート(ステンレスワイヤーラック) SUS304	¥531,700	¥580,800
p146	37-058	ステンレステーブル（SUS304）SWT1型	¥80,600	都度見積

【別添価格表】収納庫my faceⅢ　平行移動書庫SLIDE V Ⅲ　価格改定

該当ページ：P.179-184,265

2022年8月21日受注分より

ページ	型式	商品名		旧定価(税抜)	新定価(税抜)
P180	V940-04H	壁面収納庫　バリアス・シスト	天袋　H400用	47,000	52,600
P180	V940-05H	壁面収納庫　バリアス・シスト	天袋　H500用	50,800	56,900
P180	V940-07A	壁面収納庫　バリアス・シスト	上部カバー　D400用(H65～115mmタイプ)	22,200	24,900
P179	V940-10H	壁面収納庫　バリアス・シスト	両開き　1030タイプ上段	60,900	68,200
P179	V940-10HG	壁面収納庫　バリアス・シスト	窓付両開き　1030タイプ上段	85,000	95,200
P179	V940-10S	壁面収納庫　バリアス・シスト	引き戸　1030タイプ上段	57,200	64,100
P179	V940-10TG	壁面収納庫　バリアス・シスト	3枚窓付引き戸　1030タイプ上段	91,300	102,300
P179	V940-10TS	壁面収納庫　バリアス・シスト	3枚引き戸　1030タイプ上段	80,600	90,300
P180	V940-11A	壁面収納庫　バリアス・シスト	上部カバー　D400用(H105～195mmタイプ)	22,900	25,600
P179	V940-11H	壁面収納庫　バリアス・シスト	両開き　1030タイプ下段	60,900	68,200
P179	V940-11HG	壁面収納庫　バリアス・シスト	窓付両開き　1030タイプ下段	85,000	95,200
P179	V940-11PDA	壁面収納庫　バリアス・シスト	トレーユニット A4浅型3列12段	105,100	125,100
P179	V940-11PSA	壁面収納庫　バリアス・シスト	トレーユニット A4浅型3列24段	145,800	173,500
P179	V940-11PSDA	壁面収納庫　バリアス・シスト	トレー型A4コンビ2列18段	130,200	154,900
P179	V940-11S	壁面収納庫　バリアス・シスト	引き戸　1030タイプ下段	57,200	64,100
P179	V940-11TG	壁面収納庫　バリアス・シスト	3枚窓付引き戸　1030タイプ下段	91,300	102,300
P179	V940-11TS	壁面収納庫　バリアス・シスト	3枚引き戸　1030タイプ下段	80,600	90,300
P180	V940-21H	壁面収納庫　バリアス・シスト	両開き　2100タイプ	96,100	107,600
P180	V940-21K	壁面収納庫　バリアス・シスト	オープン　2100タイプ	72,200	80,900
P180	V940-21TS	壁面収納庫　バリアス・シスト	3枚引き戸　2100タイプ	135,800	152,100
P179	V940-311D	壁面収納庫　バリアス・シスト	ラテラル3段　1030タイプ下段	103,300	115,700
P180	V940-B1	壁面収納庫　バリアス・シスト	P180	11,300	12,700
P180	V940-B1W	壁面収納庫　バリアス・シスト	ダブルベース	14,400	16,100
P180	V945-03H	壁面収納庫　バリアス・シスト	天袋　H310用	47,000	52,600
P180	V945-04H	壁面収納庫　バリアス・シスト	天袋　H400用	47,500	53,200
P180	V945-05H	壁面収納庫　バリアス・シスト	天袋　H500用	51,600	57,800
P180	V945-07A	壁面収納庫　バリアス・シスト	上部カバー　D450用(H65～115mmタイプ)	22,600	25,300
P179	V945-10H	壁面収納庫　バリアス・シスト	両開き　1030タイプ上段	61,900	69,300
P179	V945-10HG	壁面収納庫　バリアス・シスト	窓付両開き　1030タイプ上段	87,200	97,700
P179	V945-10S	壁面収納庫　バリアス・シスト	引き戸　1030タイプ上段	58,000	65,000
P179	V945-10TG	壁面収納庫　バリアス・シスト	3枚窓付引き戸　1030タイプ上段	93,700	104,900
P179	V945-10TS	壁面収納庫　バリアス・シスト	3枚引き戸　1030タイプ上段	82,900	92,800
P180	V945-11A	壁面収納庫　バリアス・シスト	上部カバー　D450用(H105～195mmタイプ)	23,200	26,000
P179	V945-11H	壁面収納庫　バリアス・シスト	両開き　1030タイプ下段	61,900	69,300
P179	V945-11HG	壁面収納庫　バリアス・シスト	窓付両開き　1030タイプ下段	87,200	97,700
P179	V945-11PDA	壁面収納庫　バリアス・シスト	トレーユニット A4浅型3列12段	107,400	127,800
P179	V945-11PSA	壁面収納庫　バリアス・シスト	トレーユニット A4浅型3列24段	148,200	176,400
P179	V945-11PSDA	壁面収納庫　バリアス・シスト	トレー型A4コンビ2列18段	132,500	157,700
P179	V945-11S	壁面収納庫　バリアス・シスト	引き戸　1030タイプ下段	58,000	65,000
P179	V945-11TG	壁面収納庫　バリアス・シスト	3枚窓付引き戸　1030タイプ下段	93,700	104,900
P179	V945-11TS	壁面収納庫　バリアス・シスト	3枚引き戸　1030タイプ下段	82,900	92,800
P180	V945-21H	壁面収納庫　バリアス・シスト	両開き　2100タイプ	98,500	110,300
P180	V945-21K	壁面収納庫　バリアス・シスト	オープン　2100タイプ	74,600	83,600
P180	V945-21TS	壁面収納庫　バリアス・シスト	3枚引き戸　2100タイプ	138,200	154,800
P179	V945-311D	壁面収納庫　バリアス・シスト	ラテラル3段　1030タイプ下段	105,700	118,400
P180	V945-B1	壁面収納庫　バリアス・シスト	シングルベース	11,400	12,800
P180	V945-B1W	壁面収納庫　バリアス・シスト	ダブルベース	14,900	16,700
P181	V945-114SLD	ロッカー　バリアス・シスト	4人用メールロッカー　ダイヤル錠	139,400	156,100
P181	V945-186SLD	ロッカー　バリアス・シスト	6人用メールロッカー　ダイヤル錠	196,500	220,100
P181	V945-184SLD	ロッカー　バリアス・シスト	4人用メールロッカー(大)ダイヤル錠	183,000	205,000
P181	V945-11HPCT	ロッカー　バリアス・シスト	12台用PC一括収納ロッカー	115,300	129,100
P183~184	V930-21K	平行移動書庫　バリアス・シスト		71,500	80,100
P183~184	V930-21H	平行移動書庫　バリアス・シスト		95,600	107,100
P183~184	V940-21K	平行移動書庫　バリアス・シスト		72,200	80,900
P183~184	V940-21H	平行移動書庫　バリアス・シスト		96,100	107,600
P183~184	V940-311D	平行移動書庫　バリアス・シスト		103,300	115,700
P183~184	V940-21TS	平行移動書庫　バリアス・シスト		135,800	152,100
P183~184	V945-21K	平行移動書庫　バリアス・シスト		74,600	83,600
P183~184	V945-21H	平行移動書庫　バリアス・シスト		98,500	110,300
P183~184	V945-311D	平行移動書庫　バリアス・シスト		105,700	118,400
P183~184	V945-10H	平行移動書庫　バリアス・シスト		61,900	69,300
P183~184	V945-21TS	平行移動書庫　バリアス・シスト		138,200	154,800
P183~184	V2-AA-F	平行移動書庫　バリアス・シスト	2列型	77,900	87,200
P183~184	V2-AA-KL	平行移動書庫　バリアス・シスト	2列型	118,700	132,900
P183~184	V2-AA-K	平行移動書庫　バリアス・シスト	2列型	106,600	119,400
P183~184	V2-BB-F	平行移動書庫　バリアス・シスト	2列型	79,300	88,800
P183~184	V2-BB-KL	平行移動書庫　バリアス・シスト	2列型	120,600	135,100
P183~184	V2-BB-K	平行移動書庫　バリアス・シスト	2列型	108,600	121,600
P183~184	V2-CC-F	平行移動書庫　バリアス・シスト	2列型	80,400	90,000
P183~184	V2-CC-KL	平行移動書庫　バリアス・シスト	2列型	121,900	136,500
P183~184	V2-CC-K	平行移動書庫　バリアス・シスト	2列型	110,100	123,300
P183~184	V3-AAA-F	平行移動書庫　バリアス・シスト	3列型	131,600	147,300
P183~184	V3-AAA-KL	平行移動書庫　バリアス・シスト	3列型	219,400	245,600
P183~184	V3-AAA-K	平行移動書庫　バリアス・シスト	3列型	195,200	218,600
P183~184	V3-BBB-F	平行移動書庫　バリアス・シスト	3列型	133,700	149,700
P183~184	V3-BBB-KL	平行移動書庫　バリアス・シスト	3列型	222,900	249,700
P183~184	V3-BBB-K	平行移動書庫　バリアス・シスト	3列型	198,900	222,700
P183~184	V3-CCC-F	平行移動書庫　バリアス・シスト	3列型	135,500	151,700
P183~184	V3-CCC-KL	平行移動書庫　バリアス・シスト	3列型	225,200	252,200
P183~184	V3-CCC-K	平行移動書庫　バリアス・シスト	3列型	201,600	225,800
P183~184	S9-21SSD	平行移動書庫　バリアス・シスト	フルオープンドア	43,800	49,100
P265	A1-5W×2+A1-B1	地図架(A1収納・10段)		231,300	254,400

物品棚 WS G

中量ラック 150kg/段

品番の読み方

機種	間口	天板段数
S(150kg)	09(890mm)	
E(200kg)	12(1190mm)	
L(250kg)	15(1490mm)	
G(300kg)	18(1790mm)	
M(500kg)		

W S 21 09 S 04 T

- 塗装: W(アイボリー色) / M(グリーン色)
- 高さ: 12(1200mm) / 15(1500mm) / 18(1800mm) / 21(2100mm) / 24(2400mm)
- 奥行: S(300mm) / M(450mm) / L(600mm)
- 棚体系: T(基本) / R(連結)

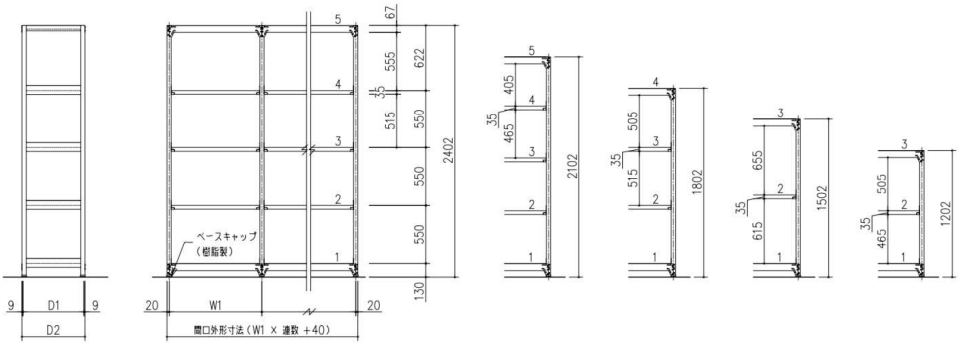

非JIS認証製品 ボルトレス構造

基本 連結

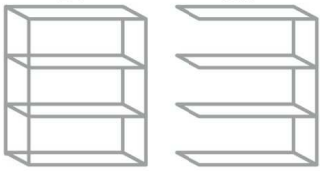

※イメージ図は単式

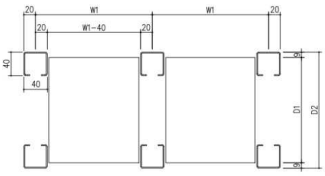

W1(支柱芯寸法) :890・1190・1490・1790
D1(奥行許容寸法):282・432・582
D2(奥行外形寸法):300・450・600

※奥行の外寸法はD+2mmです。

間口最大積載質量
(1連当たり)

H1800以下 750kg
H2100以上 600kg

棚板最大積載質量
(1段当たり)

150kg

仕　様:本体/スチール(メラミン焼付塗装、F☆☆☆)
※支柱孔ピッチは50mm
※棚板は1枚もの
ベース/樹脂(ブラック)
標準色:アイボリー、グリーン
特　記:壁固定金具、床固定金具は、オプションです。
オプションの詳細は→P140
別寸・別製の特注対応は、不可です。

■D450

天地段数	棚形式	W900	W1200	W1500	W1800
5段 (H2400)	基本	WS2409M05T ¥52,100	WS2412M05T ¥59,900	WS2415M05T ¥71,400	WS2418M05T ¥80,700
	連結	WS2409M05R ¥44,300	WS2412M05R ¥52,100	WS2415M05R ¥63,600	WS2418M05R ¥72,900
5段 (H2100)	基本	WS2109M05T ¥50,200	WS2112M05T ¥58,000	WS2115M05T ¥69,600	WS2118M05T ¥78,900
	連結	WS2109M05R ¥43,300	WS2112M05R ¥51,100	WS2115M05R ¥62,700	WS2118M05R ¥72,000
4段 (H1800)	基本	WS1809M04T ¥42,600	WS1812M04T ¥49,200	WS1815M04T ¥58,800	WS1818M04T ¥66,600
	連結	WS1809M04R ¥36,600	WS1812M04R ¥43,200	WS1815M04R ¥52,800	WS1818M04R ¥60,600
3段 (H1500)	基本	WS1509M03T ¥35,600	WS1512M03T ¥41,000	WS1515M03T ¥48,600	WS1518M03T ¥54,900
	連結	WS1509M03R ¥30,200	WS1512M03R ¥35,600	WS1515M03R ¥43,200	WS1518M03R ¥49,500
3段 (H1200)	基本	WS1209M03T ¥33,800	WS1212M03T ¥39,200	WS1215M03T ¥46,800	WS1218M03T ¥53,100
	連結	WS1209M03R ¥29,300	WS1212M03R ¥34,700	WS1215M03R ¥42,300	WS1218M03R ¥48,600

■D600

天地段数	棚形式	W900	W1200	W1500	W1800
5段 (H2400)	基本	WS2409L05T ¥57,300	WS2412L05T ¥66,600	WS2415L05T ¥81,200	WS2418L05T ¥93,500
	連結	WS2409L05R ¥49,500	WS2412L05R ¥58,800	WS2415L05R ¥73,400	WS2418L05R ¥85,700
5段 (H2100)	基本	WS2109L05T ¥55,500	WS2112L05T ¥64,800	WS2115L05T ¥79,300	WS2118L05T ¥91,600
	連結	WS2109L05R ¥48,600	WS2112L05R ¥57,900	WS2115L05R ¥72,400	WS2118L05R ¥84,700
4段 (H1800)	基本	WS1809L04T ¥46,800	WS1812L04T ¥54,600	WS1815L04T ¥66,600	WS1818L04T ¥76,800
	連結	WS1809L04R ¥40,800	WS1812L04R ¥48,600	WS1815L04R ¥60,600	WS1818L04R ¥70,800
3段 (H1500)	基本	WS1509L03T ¥38,700	WS1512L03T ¥45,000	WS1515L03T ¥54,500	WS1518L03T ¥62,600
	連結	WS1509L03R ¥33,300	WS1512L03R ¥39,600	WS1515L03R ¥49,100	WS1518L03R ¥57,200
3段 (H1200)	基本	WS1209L03T ¥36,900	WS1212L03T ¥43,200	WS1215L03T ¥52,700	WS1218L03T ¥60,800
	連結	WS1209L03R ¥32,400	WS1212L03R ¥38,700	WS1215L03R ¥48,200	WS1218L03R ¥56,300

物品棚 WE

中量ラック 200kg/段

品番の読み方

機種	間口
S(150kg)	09(890mm)
E(200kg)	12(1190mm)
L(250kg)	15(1490mm)
G(300kg)	18(1790mm)
M(500kg)	

W E 21 09 S 04 T

- 塗装: W(アイボリー色) M(グリーン色)
- 高さ: 12(1200mm) 15(1500mm) 18(1800mm) 21(2100mm) 24(2400mm)
- 奥行: S(300mm) M(450mm) L(600mm)
- 天板段数
- 棚体系: T(基本) R(連結)

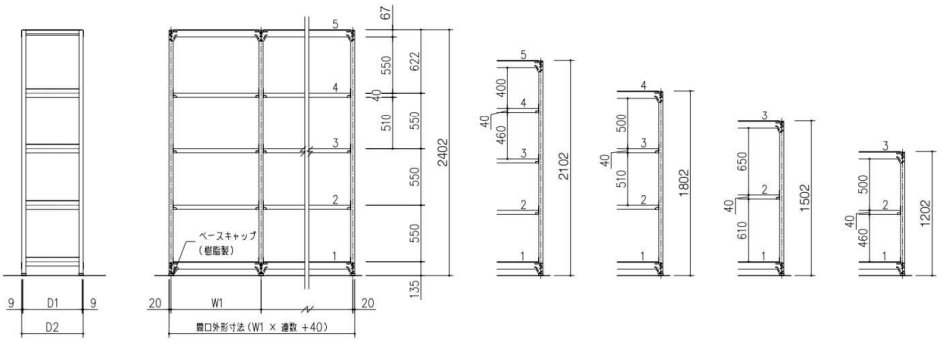

非JIS認証製品 ボルトレス構造

基本 連結

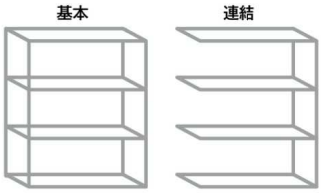

※イメージ図は単式

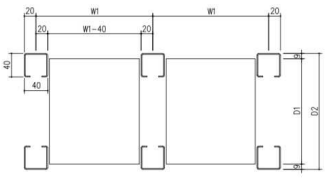

W1(支柱芯寸法) :890・1190・1490・1790
D1(奥行許容寸法):282・432・582
D2(奥行外形寸法):300・450・600

※奥行の外寸法はD+2mmです。

間口最大積載質量(1連当たり)

棚板最大積載質量(1段当たり)

仕　様:本体/スチール(メラミン焼付塗装、F☆☆☆)
※支柱孔ピッチは50mm
※棚板は1枚もの
ベース/樹脂(ブラック)
標準色:アイボリー、グリーン
特　記:壁固定金具、床固定金具は、オプションです。
オプションの詳細は→P140
別寸・別製の特注対応は、不可です。

■D450

天地段数	棚形式	W900	W1200	W1500	W1800
5段(H2400)	基本	WE2409M05T ¥56,300	WE2412M05T ¥64,800	WE2415M05T ¥77,600	WE2418M05T ¥91,400
	連結	WE2409M05R ¥47,600	WE2412M05R ¥56,100	WE2415M05R ¥68,900	WE2418M05R ¥82,700
5段(H2100)	基本	WE2109M05T ¥54,500	WE2112M05T ¥63,100	WE2115M05T ¥75,800	WE2118M05T ¥89,600
	連結	WE2109M05R ¥46,700	WE2112M05R ¥55,300	WE2115M05R ¥68,000	WE2118M05R ¥81,800
4段(H1800)	基本	WE1809M04T ¥44,600	WE1812M04T ¥51,800	WE1815M04T ¥62,600	WE1818M04T ¥74,000
	連結	WE1809M04R ¥38,600	WE1812M04R ¥45,800	WE1815M04R ¥56,600	WE1818M04R ¥68,000
3段(H1500)	基本	WE1509M03T ¥37,100	WE1512M03T ¥42,900	WE1515M03T ¥51,800	WE1518M03T ¥60,800
	連結	WE1509M03R ¥31,700	WE1512M03R ¥37,500	WE1515M03R ¥46,400	WE1518M03R ¥55,400
3段(H1200)	基本	WE1209M03T ¥35,300	WE1212M03T ¥41,100	WE1215M03T ¥50,000	WE1218M03T ¥59,000
	連結	WE1209M03R ¥30,800	WE1212M03R ¥36,600	WE1215M03R ¥45,500	WE1218M03R ¥54,500

■D600

天地段数	棚形式	W900	W1200	W1500	W1800
5段(H2400)	基本	WE2409L05T ¥62,900	WE2412L05T ¥72,900	WE2415L05T ¥86,400	WE2418L05T ¥102,500
	連結	WE2409L05R ¥54,200	WE2412L05R ¥64,200	WE2415L05R ¥77,700	WE2418L05R ¥93,800
5段(H2100)	基本	WE2109L05T ¥61,000	WE2112L05T ¥71,100	WE2115L05T ¥84,600	WE2118L05T ¥100,600
	連結	WE2109L05R ¥53,200	WE2112L05R ¥63,300	WE2115L05R ¥76,800	WE2118L05R ¥92,800
4段(H1800)	基本	WE1809L04T ¥49,800	WE1812L04T ¥58,200	WE1815L04T ¥69,600	WE1818L04T ¥82,800
	連結	WE1809L04R ¥43,800	WE1812L04R ¥52,200	WE1815L04R ¥63,600	WE1818L04R ¥76,800
3段(H1500)	基本	WE1509L03T ¥41,000	WE1512L03T ¥47,700	WE1515L03T ¥57,000	WE1518L03T ¥67,400
	連結	WE1509L03R ¥35,600	WE1512L03R ¥42,300	WE1515L03R ¥51,600	WE1518L03R ¥62,000
3段(H1200)	基本	WE1209L03T ¥39,200	WE1212L03T ¥45,900	WE1215L03T ¥55,200	WE1218L03T ¥65,600
	連結	WE1209L03R ¥34,700	WE1212L03R ¥41,400	WE1215L03R ¥50,700	WE1218L03R ¥61,100

(表示価格は税抜き価格です。)

物品棚 WL

中量ラック 250kg/段

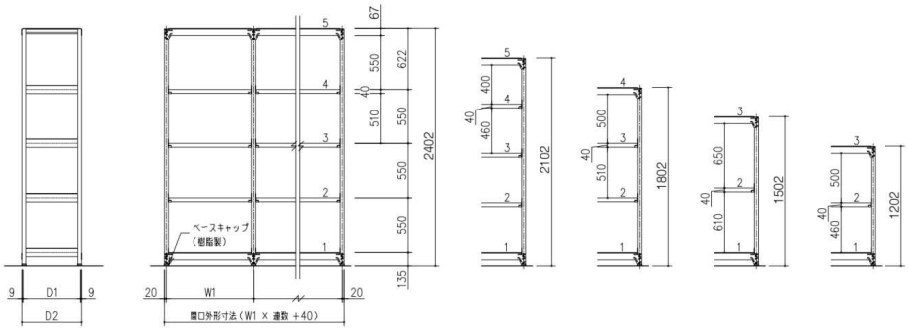

非JIS認証製品 ボルトレス構造

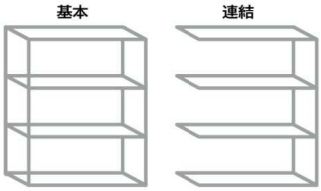

※イメージ図は単式

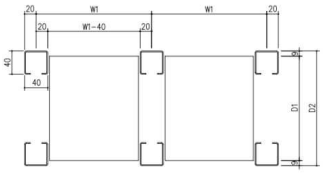

W1(支柱芯寸法) :890・1190・1490・1790
D1(奥行許容寸法):432・582・732・882
D2(奥行外形寸法):450・600・750・900

※奥行の外寸法はD+2mmです。

間口最大積載質量
(1連当たり)

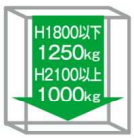

棚板最大積載質量
(1段当たり)

仕　様:本体/スチール(メラミン焼付塗装、F☆☆☆)
※支柱孔ピッチは50mm
※棚板は1枚もの
ベース/樹脂(ブラック)
標準色:アイボリー、グリーン
特　記:壁固定金具、床固定金具は、オプションです。
オプションの詳細は→P140
別寸・別製の特注対応は、不可です。

■D450

天地段数	棚形式	W900	W1200	W1500	W1800
5段 (H2400)	基本	WL2409M05T	WL2412M05T	WL2415M05T	WL2418M05T
		¥61,400	¥70,100	¥79,200	¥94,500
	連結	WL2409M05R	WL2412M05R	WL2415M05R	WL2418M05R
		¥52,700	¥61,400	¥70,500	¥85,800
5段 (H2100)	基本	WL2109M05T	WL2112M05T	WL2115M05T	WL2118M05T
		¥59,500	¥68,200	¥77,400	¥92,700
	連結	WL2109M05R	WL2112M05R	WL2115M05R	WL2118M05R
		¥51,700	¥60,400	¥69,600	¥84,900
4段 (H1800)	基本	WL1809M04T	WL1812M04T	WL1815M04T	WL1818M04T
		¥50,100	¥57,300	¥65,100	¥77,700
	連結	WL1809M04R	WL1812M04R	WL1815M04R	WL1818M04R
		¥43,500	¥50,700	¥58,500	¥71,100
3段 (H1500)	基本	WL1509M03T	WL1512M03T	WL1515M03T	WL1518M03T
		¥41,900	¥47,600	¥54,000	¥63,900
	連結	WL1509M03R	WL1512M03R	WL1515M03R	WL1518M03R
		¥35,900	¥41,600	¥48,000	¥57,900
3段 (H1200)	基本	WL1209M03T	WL1212M03T	WL1215M03T	WL1218M03T
		¥39,500	¥45,200	¥51,600	¥61,500
	連結	WL1209M03R	WL1212M03R	WL1215M03R	WL1218M03R
		¥34,700	¥40,400	¥46,800	¥56,700

■D600

天地段数	棚形式	W900	W1200	W1500	W1800
5段 (H2400)	基本	WL2409L05T	WL2412L05T	WL2415L05T	WL2418L05T
		¥67,500	¥78,000	¥88,700	¥106,200
	連結	WL2409L05R	WL2412L05R	WL2415L05R	WL2418L05R
		¥58,800	¥69,300	¥80,000	¥97,500
5段 (H2100)	基本	WL2109L05T	WL2112L05T	WL2115L05T	WL2118L05T
		¥66,000	¥76,200	¥86,800	¥104,400
	連結	WL2109L05R	WL2112L05R	WL2115L05R	WL2118L05R
		¥58,200	¥68,400	¥79,000	¥96,600
4段 (H1800)	基本	WL1809L04T	WL1812L04T	WL1815L04T	WL1818L04T
		¥55,200	¥63,600	¥72,600	¥87,000
	連結	WL1809L04R	WL1812L04R	WL1815L04R	WL1818L04R
		¥48,600	¥57,000	¥66,000	¥80,400
3段 (H1500)	基本	WL1509L03T	WL1512L03T	WL1515L03T	WL1518L03T
		¥45,600	¥52,200	¥59,600	¥70,800
	連結	WL1509L03R	WL1512L03R	WL1515L03R	WL1518L03R
		¥39,600	¥46,200	¥53,600	¥64,800
3段 (H1200)	基本	WL1209L03T	WL1212L03T	WL1215L03T	WL1218L03T
		¥43,200	¥49,800	¥57,200	¥68,400
	連結	WL1209L03R	WL1212L03R	WL1215L03R	WL1218L03R
		¥38,400	¥45,000	¥52,400	¥63,600

物品棚 WG

中量ラック 300kg/段

品番の読み方

機種	間口	天板段数
S(150kg)	09(900mm)	
E(200kg)	12(1200mm)	
L(250kg)	15(1500mm)	
G(300kg)	18(1800mm)	
M(500kg)		

W G 21 09 M 04 T

塗装	高さ	奥行	棚体系
W(アイボリー色)	12(1200mm)	M(450mm)	T(基本)
M(グリーン色)	15(1500mm)	L(600mm)	R(連結)
	18(1800mm)	J(750mm)	
	21(2100mm)	K(900mm)	
	24(2400mm)		

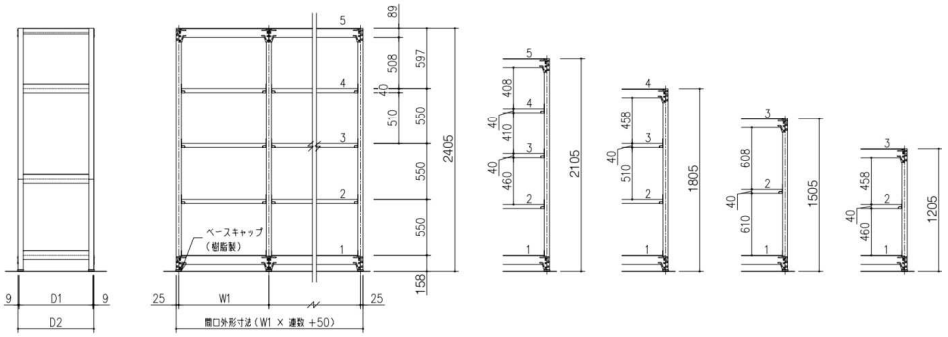

非JIS認証製品 ボルトレス構造

基本　連結

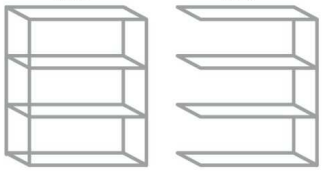

※イメージ図は単式

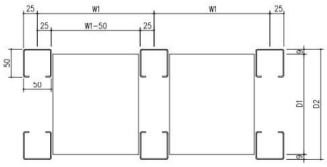

W1(支柱芯寸法) :900・1200・1500・1800
D1(奥行許容寸法):432・582・732・882
D2(奥行外形寸法):450・600・750・900

間口最大積載質量
(1連当たり)

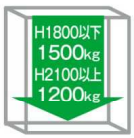

棚板最大積載質量
(1段当たり)

仕　様:本体/スチール(メラミン焼付塗装、F☆☆☆)
※支柱孔ピッチは50mm
※棚板は1枚もの
ベース/樹脂(ブラック)
標準色:アイボリー、グリーン
特　記:壁固定金具、床固定金具は、オプションです。
オプションの詳細は→P140
別寸・別製の特注対応は、不可です。

■D450

天地段数	棚形式	W900	W1200	W1500	W1800
5段 (H2400)	基本	WG2409M05T ¥66,500	WG2412M05T ¥76,400	WG2415M05T ¥85,500	WG2418M05T ¥101,400
	連結	WG2409M05R ¥55,700	WG2412M05R ¥65,600	WG2415M05R ¥74,700	WG2418M05R ¥90,600
5段 (H2100)	基本	WG2109M05T ¥64,000	WG2112M05T ¥73,900	WG2115M05T ¥83,100	WG2118M05T ¥99,000
	連結	WG2109M05R ¥54,400	WG2112M05R ¥64,300	WG2115M05R ¥73,500	WG2118M05R ¥89,400
4段 (H1800)	基本	WG1809M04T ¥55,200	WG1812M04T ¥63,600	WG1815M04T ¥71,400	WG1818M04T ¥84,600
	連結	WG1809M04R ¥46,500	WG1812M04R ¥54,900	WG1815M04R ¥62,700	WG1818M04R ¥75,900
3段 (H1500)	基本	WG1509M03T ¥45,800	WG1512M03T ¥52,700	WG1515M03T ¥59,100	WG1518M03T ¥69,600
	連結	WG1509M03R ¥38,300	WG1512M03R ¥45,200	WG1515M03R ¥51,600	WG1518M03R ¥62,100
3段 (H1200)	基本	WG1209M03T ¥43,400	WG1212M03T ¥50,300	WG1215M03T ¥56,700	WG1218M03T ¥67,200
	連結	WG1209M03R ¥37,100	WG1212M03R ¥44,000	WG1215M03R ¥50,400	WG1218M03R ¥60,900

■D600

天地段数	棚形式	W900	W1200	W1500	W1800
5段 (H2400)	基本	WG2409L05T ¥73,200	WG2412L05T ¥84,600	WG2415L05T ¥95,300	WG2418L05T ¥113,400
	連結	WG2409L05R ¥62,400	WG2412L05R ¥73,800	WG2415L05R ¥84,500	WG2418L05R ¥102,600
5段 (H2100)	基本	WG2109L05T ¥70,800	WG2112L05T ¥82,200	WG2115L05T ¥92,800	WG2118L05T ¥111,000
	連結	WG2109L05R ¥61,200	WG2112L05R ¥72,600	WG2115L05R ¥83,200	WG2118L05R ¥101,400
4段 (H1800)	基本	WG1809L04T ¥60,600	WG1812L04T ¥70,200	WG1815L04T ¥79,200	WG1818L04T ¥94,200
	連結	WG1809L04R ¥51,900	WG1812L04R ¥61,500	WG1815L04R ¥70,500	WG1818L04R ¥85,500
3段 (H1500)	基本	WG1509L03T ¥49,800	WG1512L03T ¥57,600	WG1515L03T ¥65,000	WG1518L03T ¥76,800
	連結	WG1509L03R ¥42,300	WG1512L03R ¥50,100	WG1515L03R ¥57,500	WG1518L03R ¥69,300
3段 (H1200)	基本	WG1209L03T ¥47,400	WG1212L03T ¥55,200	WG1215L03T ¥62,600	WG1218L03T ¥74,400
	連結	WG1209L03R ¥41,100	WG1212L03R ¥48,900	WG1215L03R ¥56,300	WG1218L03R ¥68,100

(表示価格は税抜き価格です。)

物品棚 WM

中量ラック 500kg/段

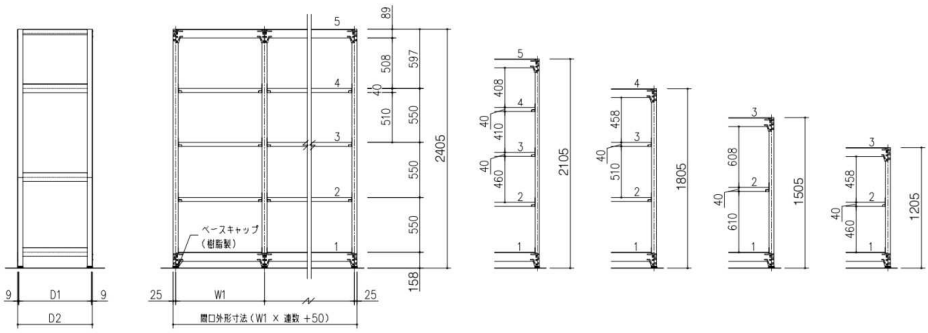

非JIS認証製品

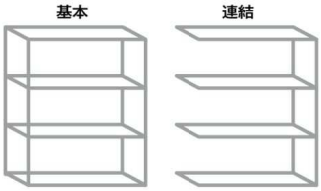

※イメージ図は単式

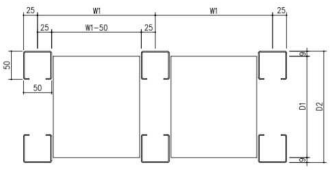

W1(支柱芯寸法) : 900・1200・1500・1800
D1(奥行許容寸法) : 432・582・732・882
D2(奥行外形寸法) : 450・600・750・900

間口最大積載質量
(1連当たり)

棚板最大積載質量
(1段当たり)

仕　様：本体／スチール(メラミン焼付塗装、F☆☆☆)
※支柱孔ピッチは50mm
※棚板は1枚もの
ベース／樹脂(ブラック)
標準色：アイボリー、グリーン
特　記：壁固定金具、床固定金具は、オプションです。
オプションの詳細は→P140
別寸・別製の特注対応は、不可です。

■D450

天地段数	棚形式	W900	W1200	W1500	W1800
5段 (H2400)	基本	WM2409M05T ¥71,900	WM2412M05T ¥85,500	WM2415M05T ¥95,400	WM2418M05T ¥114,300
	連結	WM2409M05R ¥60,200	WM2412M05R ¥73,800	WM2415M05R ¥83,700	WM2418M05R ¥102,600
5段 (H2100)	基本	WM2109M05T ¥69,400	WM2112M05T ¥83,100	WM2115M05T ¥93,000	WM2118M05T ¥111,900
	連結	WM2109M05R ¥58,900	WM2112M05R ¥72,600	WM2115M05R ¥82,500	WM2118M05R ¥101,400
4段 (H1800)	基本	WM1809M04T ¥59,400	WM1812M04T ¥70,800	WM1815M04T ¥79,200	WM1818M04T ¥94,800
	連結	WM1809M04R ¥50,100	WM1812M04R ¥61,500	WM1815M04R ¥69,900	WM1818M04R ¥85,500
3段 (H1500)	基本	WM1509M03T ¥48,200	WM1512M03T ¥57,300	WM1515M03T ¥64,200	WM1518M03T ¥76,500
	連結	WM1509M03R ¥40,700	WM1512M03R ¥49,800	WM1515M03R ¥56,700	WM1518M03R ¥69,000
3段 (H1200)	基本	WM1209M03T ¥45,800	WM1212M03T ¥54,900	WM1215M03T ¥61,800	WM1218M03T ¥74,100
	連結	WM1209M03R ¥39,500	WM1212M03R ¥48,600	WM1215M03R ¥55,500	WM1218M03R ¥67,800

■D600

天地段数	棚形式	W900	W1200	W1500	W1800
5段 (H2400)	基本	WM2409L05T ¥80,100	WM2412L05T ¥94,500	WM2415L05T ¥105,900	WM2418L05T ¥127,800
	連結	WM2409L05R ¥68,400	WM2412L05R ¥82,800	WM2415L05R ¥94,200	WM2418L05R ¥116,100
5段 (H2100)	基本	WM2109L05T ¥77,700	WM2112L05T ¥92,100	WM2115L05T ¥103,500	WM2118L05T ¥125,400
	連結	WM2109L05R ¥67,200	WM2112L05R ¥81,600	WM2115L05R ¥93,000	WM2118L05R ¥114,900
4段 (H1800)	基本	WM1809L04T ¥66,000	WM1812L04T ¥78,000	WM1815L04T ¥87,600	WM1818L04T ¥105,600
	連結	WM1809L04R ¥56,700	WM1812L04R ¥68,700	WM1815L04R ¥78,300	WM1818L04R ¥96,300
3段 (H1500)	基本	WM1509L03T ¥53,100	WM1512L03T ¥62,700	WM1515L03T ¥70,500	WM1518L03T ¥84,600
	連結	WM1509L03R ¥45,600	WM1512L03R ¥55,200	WM1515L03R ¥63,000	WM1518L03R ¥77,100
3段 (H1200)	基本	WM1209L03T ¥50,700	WM1212L03T ¥60,300	WM1215L03T ¥68,100	WM1218L03T ¥82,200
	連結	WM1209L03R ¥44,400	WM1212L03R ¥54,000	WM1215L03R ¥61,800	WM1218L03R ¥75,900

(表示価格は税抜き価格です。)

オプション WS・WE・WL・WG・WM

棚板セット（棚板1枚+棚受2枚）

都度見積

棚前板

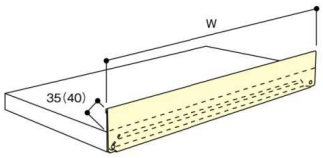

都度見積

側面プレート

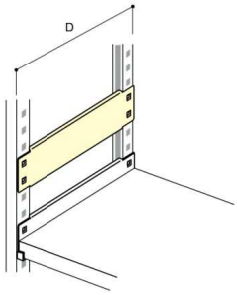

都度見積

可動仕切板

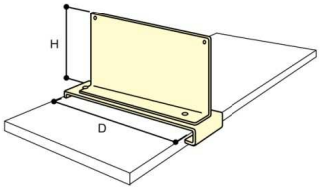

都度見積

背面パネル

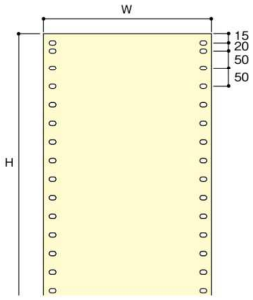

都度見積

側面パネル

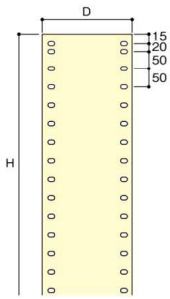

都度見積

背面金網

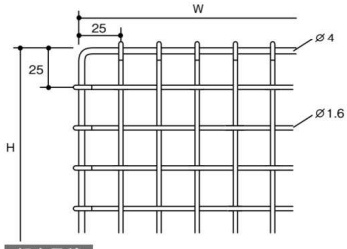

都度見積

側面金網

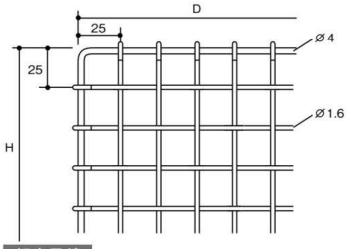

都度見積

フラット棚受

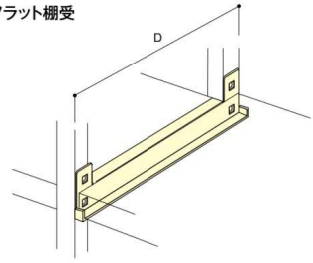

都度見積

天ツナギ

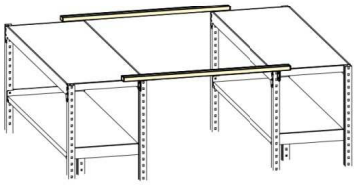

都度見積

アーチ型天ツナギ

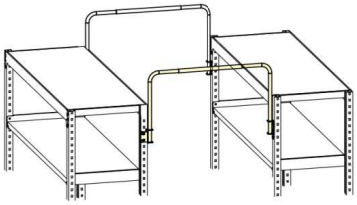

都度見積

落下防止バー

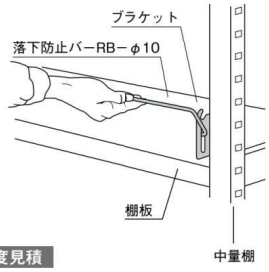

都度見積

壁固定金具

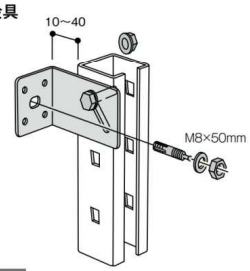

都度見積

アンカーベース

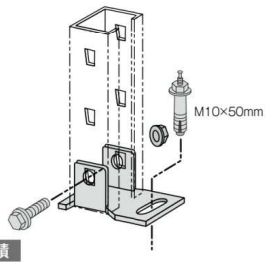

都度見積

タイヤラック　WT

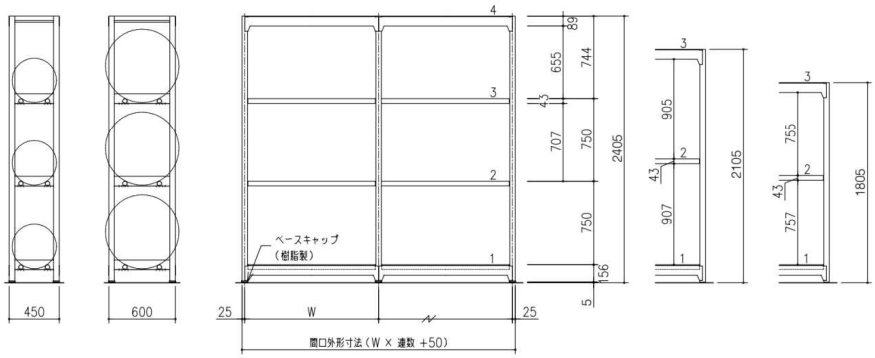

■D450

天地段数	棚形式	W900	W1200	W1500	W1800
4段 (H2400)	基本	WT2409M04T	WT2412M04T	WT2415M04T	WT2418M04T
		￥77,000	￥88,100	￥98,100	￥110,400
	連結	WT2409M04R	WT2412M04R	WT2415M04R	WT2418M04R
		￥66,200	￥77,300	￥87,300	￥99,600
3段 (H2100)	基本	WT2109M03T	WT2112M03T	WT2115M03T	WT2118M03T
		￥61,700	￥70,400	￥78,300	￥88,200
	連結	WT2109M03R	WT2112M03R	WT2115M03R	WT2118M03R
		￥52,100	￥60,800	￥68,700	￥78,600
3段 (H1800)	基本	WT1809M03T	WT1812M03T	WT1815M03T	WT1818M03T
		￥59,900	￥68,600	￥76,500	￥86,400
	連結	WT1809M03R	WT1812M03R	WT1815M03R	WT1818M03R
		￥51,200	￥59,900	￥67,800	￥77,700

■D600

天地段数	棚形式	W900	W1200	W1500	W1800
4段 (H2400)	基本	WT2409L04T	WT2412L04T	WT2415L04T	WT2418L04T
		￥81,000	￥92,400	￥102,800	￥115,500
	連結	WT2409L04R	WT2412L04R	WT2415L04R	WT2418L04R
		￥70,200	￥81,600	￥92,000	￥104,700
3段 (H2100)	基本	WT2109L03T	WT2112L03T	WT2115L03T	WT2118L03T
		￥64,800	￥73,800	￥82,100	￥92,400
	連結	WT2109L03R	WT2112L03R	WT2115L03R	WT2118L03R
		￥55,200	￥64,200	￥72,500	￥82,800
3段 (H1800)	基本	WT1809L03T	WT1812L03T	WT1815L03T	WT1818L03T
		￥63,000	￥72,000	￥80,300	￥90,600
	連結	WT1809L03R	WT1812L03R	WT1815L03R	WT1818L03R
		￥54,300	￥63,300	￥71,600	￥81,900

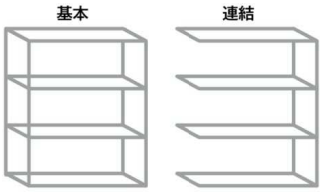

※イメージ図は単式

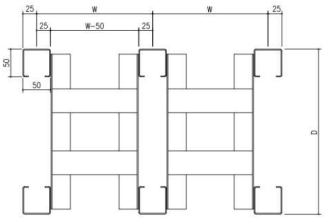

W（支柱芯寸法）：900・1200・1500・1800
D（奥行外形寸法）：450・600

間口最大積載質量
（1連当たり）

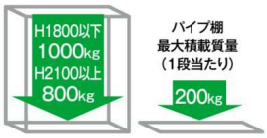

仕　様：本体／スチール（メラミン焼付塗装、F☆☆☆）
※支柱孔ピッチは50mm
ベース／樹脂（ブラック）
標準色：アイボリー、グリーン
特　記：壁固定金具、床固定金具は、オプションです。
別寸・別製の特注対応は、不可です。

スライドラック　FSR

フルストローク　1000kg/段・2000kg/段

品番の読み方　FSR 10-20 3 T
機種　スライド棚段数
耐荷重 10(1000kg) 20(2000kg)　高さ 20(2000mm) 24(2400mm)　棚体系 T(基本) R(連結)

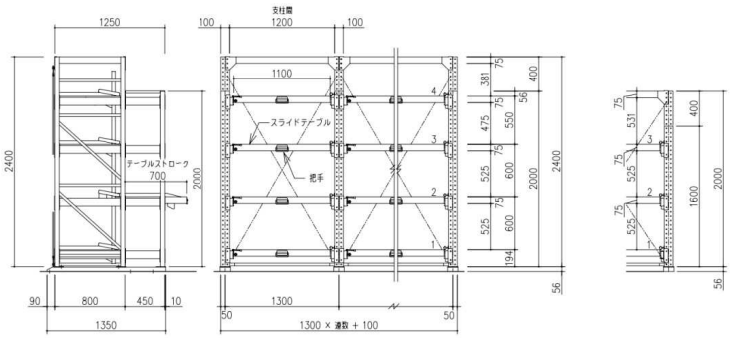

間口最大積載質量
（1連当たり）

棚板最大積載質量
（1段当たり）

1000kg/段

		W1200
スライド4段 H2400	基本	FSR10-244T ¥894,000
	連結	FSR10-244R ¥831,000
スライド3段 H2000	基本	FSR10-203T ¥699,000
	連結	FSR10-203R ¥648,000

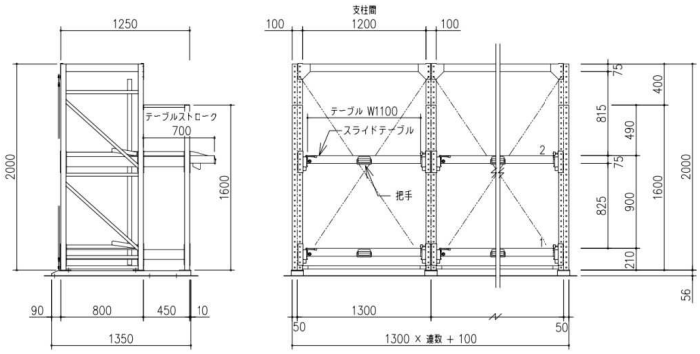

間口最大積載質量
（1連当たり）

棚板最大積載質量
（1段当たり）

2000kg/段

		W1200
スライド2段 H2000	基本	FSR20-202T ¥637,500
	連結	FSR20-202R ¥567,000

		W2100(3×6板用)	W2700(4×8板用)
スライド5段 H2000	基本	TFSR20-2005AT ¥2,478,000	TFSR20-2005BT ¥3,609,000

支柱孔ピッチ:50mm
標準色:グリーン

床固定金具は、含まれています。

別寸・別製の対応は不可です。
ハーフストロークタイプ(1000kg/段)の取扱いもあります。

（表示価格は税抜き価格です。）

キャンチラック　MC

250kg/段

品番の読み方

機種	高さ	間口	奥行	タイプ	天板段数	棚体系
MC	18	12	M	S	03	T

- 機種: MC
- 高さ: 15(1500㎜) 18(1800㎜) 21(2100㎜)
- 間口: 12(1145㎜) 18(1745㎜)
- 奥行: M(635·1070㎜) L(785·1370㎜)
- タイプ: S(片面型) W(両面型)
- 天板段数
- 棚体系: T(基本) R(連結)

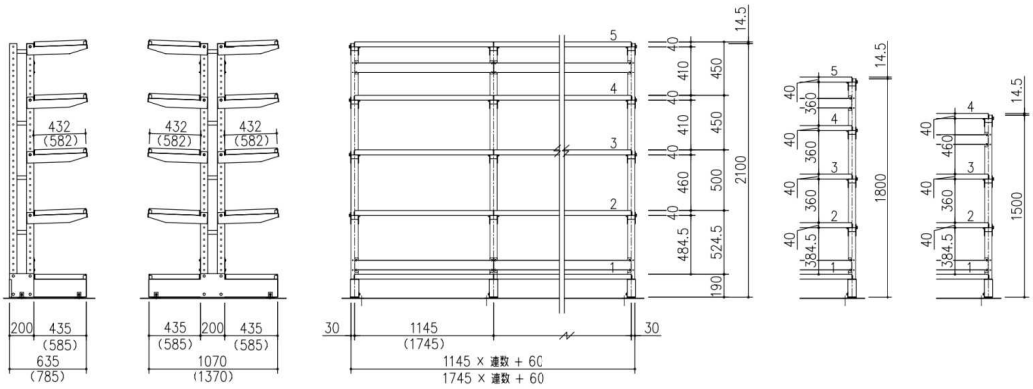

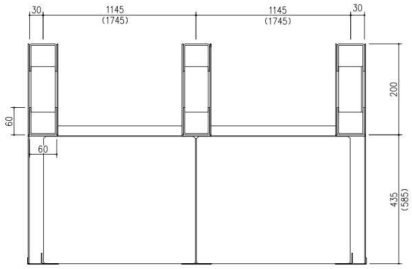

■D450

天地段数	棚形式	複式 W1200	複式 W1800	単式 W1200	単式 W1800
5段 (H2100)	基本	MC2112MW05T ¥211,400	MC2118MW05T ¥259,000	MC2112MS05T ¥131,500	MC2118MS05T ¥155,100
	連結	MC2112MW05R ¥141,000	MC2118MW05R ¥188,600	MC2112MS05R ¥84,000	MC2118MS05R ¥107,700
5段 (H1800)	基本	MC1812MW05T ¥205,800	MC1818MW05T ¥253,400	MC1812MS05T ¥125,900	MC1818MS05T ¥149,500
	連結	MC1812MW05R ¥138,200	MC1818MW05R ¥185,800	MC1812MS05R ¥81,200	MC1818MS05R ¥104,900
4段 (H1500)	基本	MC1512MW04T ¥170,100	MC1518MW04T ¥209,300	MC1512MS04T ¥105,200	MC1518MS04T ¥124,300
	連結	MC1512MW04R ¥114,100	MC1518MW04R ¥153,300	MC1512MS04R ¥68,100	MC1518MS04R ¥87,200

■D600

天地段数	棚形式	複式 W1200	複式 W1800	単式 W1200	単式 W1800
5段 (H2100)	基本	MC2112LW05T ¥205,600	MC2118LW05T ¥294,600	MC2112LS05T ¥147,000	MC2118LS05T ¥172,500
	連結	MC2112LW05R ¥137,000	MC2118LW05R ¥215,800	MC2112LS05R ¥94,200	MC2118LS05R ¥119,800
5段 (H1800)	基本	MC1812LW05T ¥235,000	MC1818LW05T ¥289,000	MC1812LS05T ¥141,400	MC1818LS05T ¥166,900
	連結	MC1812LW05R ¥159,000	MC1818LW05R ¥213,000	MC1812LS05R ¥91,400	MC1818LS05R ¥117,000
4段 (H1500)	基本	MC1512LW04T ¥194,400	MC1518LW04T ¥237,500	MC1512LS04T ¥118,300	MC1518LS04T ¥138,600
	連結	MC1512LW04R ¥131,400	MC1518LW04R ¥174,500	MC1512LS04R ¥76,000	MC1518LS04R ¥96,300

間口最大積載質量
(1連当たり)

棚板最大積載質量
(1段当たり)

支柱孔ピッチ:50mm
標準色:グリーン

床固定金具は、含まれています。

バーラック　BL

(D300)300kg/段・(D450)200kg/段

品番の読み方

機種	間口	型式	棚体系
BL	15	09	S	S	04	T

- 機種：高さ 15(1500mm) 18(1800mm) 21(2100mm)
- 間口：09(900mm) 12(1200mm)
- 型式：アームの長さ S(300mm) M(450mm)／S(片面型) W(両面型)
- 棚体系：ラックアーム段数(下部ベースを含む)／T(基本) R(連結)

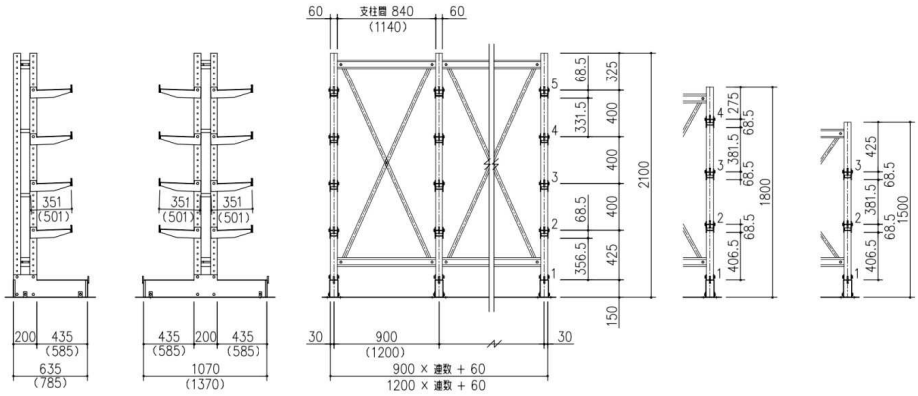

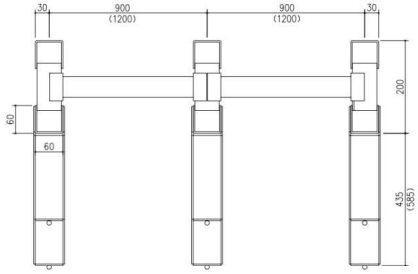

間口最大積載質量
(1連当たり)

棚板最大積載質量
(1段当たり)

支柱孔ピッチ:50mm
標準色:グリーン
床固定金具は、含まれています。

■D300(300kg/段)

天地段数	棚形式	複式 W900	複式 W1200	単式 W900	単式 W1200
5段 (H2100)	基本	BL2109SW05T ¥240,300	BL2112SW05T ¥242,600	BL2109SS05T ¥170,400	BL2112SS05T ¥159,800
	連結	BL2109SW05R ¥128,700	BL2112SW05R ¥131,000	BL2109SS05R ¥93,800	BL2112SS05R ¥89,600
4段 (H1800)	基本	BL1809SW04T ¥204,300	BL1812SW04T ¥206,600	BL1809SS04T ¥147,300	BL1812SS04T ¥149,600
	連結	BL1809SW04R ¥110,300	BL1812SW04R ¥112,500	BL1809SS04R ¥81,800	BL1812SS04R ¥84,000
3段 (H1500)	基本	BL1509SW03T ¥171,300	BL1512SW03T ¥173,600	BL1509SS03T ¥127,200	BL1512SS03T ¥129,500
	連結	BL1509SW03R ¥93,800	BL1512SW03R ¥96,000	BL1509SS03R ¥71,700	BL1512SS03R ¥74,000

■D450(200kg/段)

天地段数	棚形式	複式 W900	複式 W1200	単式 W900	単式 W1200
5段 (H2100)	基本	BL2109MW05T ¥264,000	BL2112MW05T ¥266,300	BL2109MS05T ¥182,100	BL2112MS05T ¥184,400
	連結	BL2109MW05R ¥140,600	BL2112MW05R ¥142,800	BL2109MS05R ¥99,600	BL2112MS05R ¥101,900
4段 (H1800)	基本	BL1809MW04T ¥223,800	BL1812MW04T ¥226,100	BL1809MS04T ¥156,900	BL1812MS04T ¥159,200
	連結	BL1809MW04R ¥120,000	BL1812MW04R ¥122,300	BL1809MS04R ¥86,600	BL1812MS04R ¥88,800
3段 (H1500)	基本	BL1509MW03T ¥186,600	BL1512MW03T ¥188,900	BL1509MS03T ¥134,700	BL1512MS03T ¥137,000
	連結	BL1509MW03R ¥101,400	BL1512MW03R ¥103,700	BL1509MS03R ¥75,500	BL1512MS03R ¥77,700

(表示価格は税抜き価格です。)

バーラック　BM

(D450)400kg/段・(D600)300kg/段

品番の読み方

機種	間口	型式	棚体系	高さ	アームの長さ	ラックアーム段数(ベースを含む)
BM	09(900mm) 12(1200mm)	S(片面型) W(両面型)	T(基本) R(連結)	15(1500mm) 18(1800mm) 21(2100mm)	S(300mm) M(450mm)	04

BM 15 09 S S 04 T

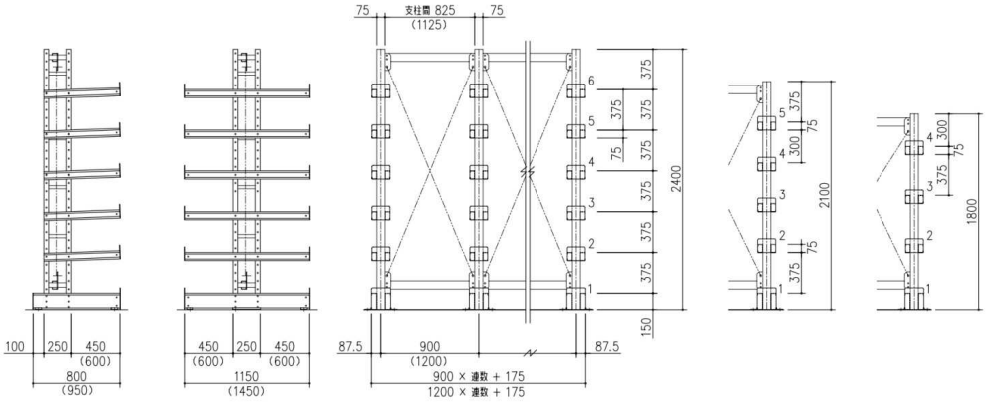

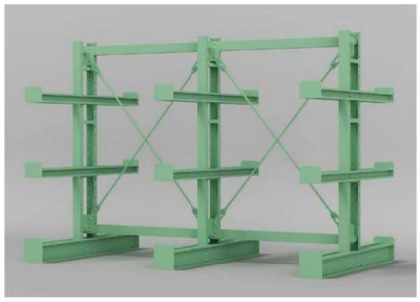

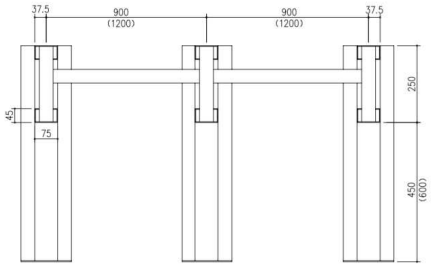

■D450(400kg/段)

天地段数	棚形式	複式 W900	複式 W1200	単式 W900	単式 W1200
6段(H2400)	基本	BM2409MW06T ¥293,700	BM2412MW06T ¥296,100	BM2409MS06T ¥235,800	BM2412MS06T ¥238,200
	連結	BM2409MW06R ¥159,500	BM2412MW06R ¥161,900	BM2409MS06R ¥130,500	BM2412MS06R ¥132,900
5段(H2100)	基本	BM2109MW05T ¥255,900	BM2112MW05T ¥258,800	BM2109MS05T ¥206,400	BM2112MS05T ¥209,300
	連結	BM2109MW05R ¥139,800	BM2112MW05R ¥142,700	BM2109MS05R ¥115,100	BM2112MS05R ¥117,900
4段(H1800)	基本	BM1809MW04T ¥218,000	BM1812MW04T ¥221,000	BM1809MS04T ¥176,900	BM1812MS04T ¥179,900
	連結	BM1809MW04R ¥120,300	BM1812MW04R ¥123,300	BM1809MS04R ¥99,800	BM1812MS04R ¥102,800

■D600(300kg/段)

天地段数	棚形式	複式 W900	複式 W1200	単式 W900	単式 W1200
6段(H2400)	基本	BM2409LW06T ¥322,800	BM2412LW06T ¥325,200	BM2409LS06T ¥250,500	BM2412LS06T ¥252,900
	連結	BM2409LW06R ¥174,000	BM2412LW06R ¥176,400	BM2409LS06R ¥137,800	BM2412LS06R ¥140,200
5段(H2100)	基本	BM2109LW05T ¥280,800	BM2112LW05T ¥283,700	BM2109LS05T ¥219,000	BM2112LS05T ¥221,900
	連結	BM2109LW05R ¥152,300	BM2112LW05R ¥155,100	BM2109LS05R ¥121,300	BM2112LS05R ¥124,200
4段(H1800)	基本	BM1809LW04T ¥238,700	BM1812LW04T ¥241,700	BM1809LS04T ¥187,400	BM1812LS04T ¥190,400
	連結	BM1809LW04R ¥130,700	BM1812LW04R ¥133,700	BM1809LS04R ¥105,000	BM1812LS04R ¥108,000

間口最大積載質量(1連当たり)

棚板最大積載質量(1段当たり)

支柱孔ピッチ:75mm
標準色:グリーン

床固定金具は、含まれています。

バーラック　BJ

500kg/段

品番の読み方

高さ	アームの長さ	ラックアーム段数（ベースを含む）
20(2000mm) 35(3500mm)	M(500mm) K(1000mm)	

BJ 20 10 M S 04 T

機種 / 間口 10(1000mm) 15(1500mm) / 棚形式 S(単式) W(複式) / 棚体系 T(基本) R(連結)

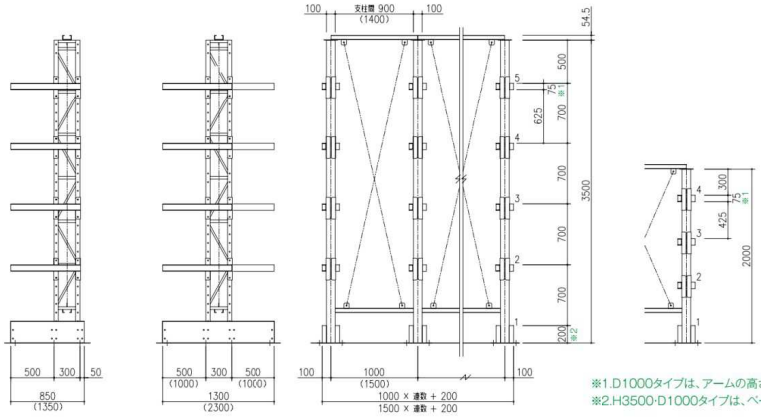

※1.D1000タイプは、アームの高さが100mmとなります。
※2.H3500·D1000タイプは、ベースの高さが250mmとなります。

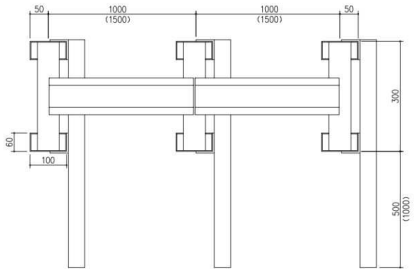

■D500

天地段数	棚形式	複式 W1000	複式 W1500	単式 W1000	単式 W1500
5段 (H3500)	基本	BJ3510MW05T ¥414,200	BJ3515MW05T ¥418,100	BJ3510MS05T ¥308,600	BJ3515MS05T ¥312,600
	連結	BJ3510MW05R ¥227,000	BJ3515MW05R ¥230,900	BJ3510MS05R ¥174,500	BJ3515MS05R ¥178,500
4段 (H2000)	基本	BJ2010MW04T ¥302,000	BJ2015MW04T ¥305,900	BJ2010MS04T ¥217,500	BJ2015MS04T ¥221,600
	連結	BJ2010MW04R ¥164,300	BJ2015MW04R ¥168,200	BJ2010MS04R ¥122,000	BJ2015MS04R ¥126,000

■D1000

天地段数	棚形式	複式 W1000	複式 W1500	単式 W1000	単式 W1500
5段 (H3500)	基本	BJ3510KW05T ¥676,400	BJ3515KW05T ¥680,600	BJ3510KS05T ¥470,600	BJ3515KS05T ¥474,600
	連結	BJ3510KW05R ¥363,800	BJ3515KW05R ¥368,000	BJ3510KS05R ¥260,900	BJ3515KS05R ¥264,900
4段 (H2000)	基本	BJ2010KW04T ¥448,200	BJ2015KW04T ¥452,400	BJ2010KS04T ¥290,000	BJ2015KS04T ¥294,000
	連結	BJ2010KW04R ¥237,300	BJ2015KW04R ¥241,500	BJ2010KS04R ¥158,100	BJ2015KS04R ¥162,200

間口最大積載質量（1連当たり）

棚板最大積載質量（1段当たり）

段ピッチ:100mm
標準色:アイボリー

床固定金具は、含まれています。

（表示価格は税抜き価格です。）

収納庫　my face Ⅱ ／ 平行移動書庫 SLIDE V Ⅲ　価格改定　　2024.1.1～

ｶﾀﾛｸﾞP	品番	品名①	品名②	旧定価（税抜）	新定価（税抜）	W	H	最小ロット数	D	納期（注文日）～	注意事項	送料	その他
P180	V940-04H	壁面収納庫　バリアス・シスト	天袋　H400用	52,600	55,200	900	400	1	400	都度確認		送料：別途見積り	錠付
P180	V940-05H	壁面収納庫　バリアス・シスト	天袋　H500用	56,900	59,700	900	500	1	400	都度確認		送料：別途見積り	錠付
P180	V940-07A	壁面収納庫　バリアス・シスト	上部カバー　D400用(H65～115mmタイプ	24,900	26,100	900	65～115	1	400	都度確認		送料：別途見積り	
P179	V940-10H	壁面収納庫　バリアス・シスト	両開き　1030タイプ上段	68,200	71,600	900	1030	1	400	都度確認	上置専用	送料：別途見積り	棚板2枚・錠付
P179	V940-10HG	壁面収納庫　バリアス・シスト	窓付両開き　1030タイプ上段	95,200	100,000	900	1030	1	400	都度確認	上置専用	送料：別途見積り	棚板2枚・錠付・再生アクリル窓
P179	V940-10S	壁面収納庫　バリアス・シスト	引き戸　1030タイプ上段	64,100	67,300	900	1030	1	400	都度確認	上置専用	送料：別途見積り	棚板2枚・錠付
P179	V940-10TG	壁面収納庫　バリアス・シスト	3枚窓付引き戸　1030タイプ上段	102,300	107,400	900	1030	1	400	都度確認	上置専用	送料：別途見積り	棚板2枚・錠付・再生アクリル窓
P179	V940-10TS	壁面収納庫　バリアス・シスト	3枚引き戸　1030タイプ上段	90,300	94,800	900	1030	1	400	都度確認	上置専用	送料：別途見積り	棚板2枚・錠付
P180	V940-11A	壁面収納庫　バリアス・シスト	上部カバー　D400用(H105～195mmタイ	25,600	26,900	900	105～195	1	400	都度確認		送料：別途見積り	
P179	V940-11H	壁面収納庫　バリアス・シスト	両開き　1030タイプ下段	68,200	71,600	900	1030	1	400	都度確認	下置専用	送料：別途見積り	棚板2枚・錠付
P179	V940-11HG	壁面収納庫　バリアス・シスト	窓付両開き　1030タイプ下段	95,200	100,000	900	1030	1	400	都度確認	下置専用	送料：別途見積り	棚板2枚・錠付・再生アクリル窓
P179	V940-11PDA	壁面収納庫　バリアス・シスト	トレーユニットA4浅型3列12段	125,100	131,400	900	1030	1	400	都度確認	下置専用	送料：別途見積り	
P179	V940-11PSA	壁面収納庫　バリアス・シスト	トレーユニットA4浅型3列24段	173,500	182,200	900	1030	1	400	都度確認	下置専用	送料：別途見積り	
P179	V940-11PSDA	壁面収納庫　バリアス・シスト	トレー型A4コンビ2列18段	154,900	162,600	900	1030	1	400	都度確認	下置専用	送料：別途見積り	
P179	V940-11S	壁面収納庫　バリアス・シスト	引き戸　1030タイプ下段	64,100	67,300	900	1030	1	400	都度確認	下置専用	送料：別途見積り	棚板2枚・錠付
P179	V940-11TG	壁面収納庫　バリアス・シスト	3枚窓付引き戸　1030タイプ下段	102,300	107,400	900	1030	1	400	都度確認	下置専用	送料：別途見積り	棚板2枚・錠付・再生アクリル窓
P179	V940-11TS	壁面収納庫　バリアス・シスト	3枚引き戸　1030タイプ下段	90,300	94,800	900	1030	1	400	都度確認	下置専用	送料：別途見積り	棚板2枚・錠付
P180	V940-21H	壁面収納庫　バリアス・シスト	両開き　2100タイプ	107,600	113,000	900	2100	1	400	都度確認		送料：別途見積り	棚板5枚・錠付
P180	V940-21K	壁面収納庫　バリアス・シスト	オープン　2100タイプ	80,900	84,900	900	2100	1	400	都度確認		送料：別途見積り	棚板5枚付
P180	V940-21TS	壁面収納庫　バリアス・シスト	3枚引き戸　2100タイプ	152,100	159,700	900	2100	1	400	都度確認		送料：別途見積り	棚板5枚・錠付
P179	V940-311D	壁面収納庫　バリアス・シスト	ラテラル3段　1030タイプ下段	115,700	121,500	900	1030	1	400	都度確認	上置専用	送料：別途見積り	仕切板6枚・錠付
P180	V940-B1	壁面収納庫　バリアス・シスト	P180	12,700	13,300	900	50	1	377	都度確認		送料：別途見積り	
P180	V940-B1W	壁面収納庫　バリアス・シスト	ダブルベース	16,100	16,900	900	50	1	377	都度確認		送料：別途見積り	
P180	V945-03H	壁面収納庫　バリアス・シスト	天袋　H310用	52,600	55,200	900	310	1	450	都度確認		送料：別途見積り	錠付
P180	V945-04H	壁面収納庫　バリアス・シスト	天袋　H400用	53,200	55,900	900	400	1	450	都度確認		送料：別途見積り	錠付
P180	V945-05H	壁面収納庫　バリアス・シスト	天袋　H500用	57,800	60,700	900	500	1	450	都度確認		送料：別途見積り	錠付
P180	V945-07A	壁面収納庫　バリアス・シスト	上部カバー　D450用(H65～115mmタイプ	25,300	26,600	900	65～115	1	450	都度確認		送料：別途見積り	
P179	V945-10H	壁面収納庫　バリアス・シスト	両開き　1030タイプ上段	69,300	72,800	900	1030	1	450	都度確認	上置専用	送料：別途見積り	棚板2枚・錠付
P179	V945-10HG	壁面収納庫　バリアス・シスト	窓付両開き　1030タイプ上段	97,700	102,600	900	1030	1	450	都度確認	上置専用	送料：別途見積り	棚板2枚・錠付・再生アクリル窓
P179	V945-10S	壁面収納庫　バリアス・シスト	引き戸　1030タイプ上段	65,000	68,300	900	1030	1	450	都度確認	上置専用	送料：別途見積り	棚板2枚・錠付
P179	V945-10TG	壁面収納庫　バリアス・シスト	3枚窓付引き戸　1030タイプ上段	104,900	110,100	900	1030	1	450	都度確認	上置専用	送料：別途見積り	棚板2枚・錠付・再生アクリル窓
P179	V945-10TS	壁面収納庫　バリアス・シスト	3枚引き戸　1030タイプ上段	92,800	97,400	900	1030	1	400	都度確認	上置専用	送料：別途見積り	棚板2枚・錠付・再生アクリル窓
P180	V945-11A	壁面収納庫　バリアス・シスト	上部カバー　D450用(H105～195mmタイ	26,000	27,300	900	65～115	1	450	都度確認		送料：別途見積り	
P179	V945-11H	壁面収納庫　バリアス・シスト	両開き　1030タイプ下段	69,300	72,800	900	1030	1	450	都度確認	下置専用	送料：別途見積り	棚板2枚・錠付
P179	V945-11HG	壁面収納庫　バリアス・シスト	窓付両開き　1030タイプ下段	97,700	102,600	900	1030	1	450	都度確認	下置専用	送料：別途見積り	棚板2枚・錠付・再生アクリル窓
P179	V945-11PDA	壁面収納庫　バリアス・シスト	トレーユニットA4浅型3列12段	127,800	134,200	900	1030	1	450	都度確認	下置専用	送料：別途見積り	
P179	V945-11PSA	壁面収納庫　バリアス・シスト	トレーユニットA4浅型3列24段	176,400	185,200	900	1030	1	450	都度確認	下置専用	送料：別途見積り	
P179	V945-11PSDA	壁面収納庫　バリアス・シスト	トレー型A4コンビ2列18段	157,700	165,600	900	1030	1	450	都度確認	下置専用	送料：別途見積り	
P179	V945-11S	壁面収納庫　バリアス・シスト	引き戸　1030タイプ下段	65,000	68,300	900	1030	1	450	都度確認	下置専用	送料：別途見積り	
P179	V945-11TG	壁面収納庫　バリアス・シスト	3枚窓付引き戸　1030タイプ下段	104,900	110,100	900	1030	1	450	都度確認	下置専用	送料：別途見積り	棚板2枚・錠付・再生アクリル窓
P179	V945-11TS	壁面収納庫　バリアス・シスト	3枚引き戸　1030タイプ下段	92,800	97,400	900	1030	1	450	都度確認	下置専用	送料：別途見積り	棚板2枚・錠付
P180	V945-21H	壁面収納庫　バリアス・シスト	両開き　2100タイプ	110,300	115,800	900	2100	1	450	都度確認		送料：別途見積り	棚板5枚・錠付
P180	V945-21K	壁面収納庫　バリアス・シスト	オープン　2100タイプ	83,600	87,800	900	2100	1	450	都度確認		送料：別途見積り	棚板5枚付
P180	V945-21TS	壁面収納庫　バリアス・シスト	3枚引き戸　2100タイプ	154,800	162,500	900	2100	1	450	都度確認		送料：別途見積り	棚板5枚・錠付
P179	V945-311D	壁面収納庫　バリアス・シスト	ラテラル3段　1030タイプ下段	118,400	124,300	900	1030	1	450	都度確認	上置専用	送料：別途見積り	仕切板6枚・錠付
P180	V945-B1	壁面収納庫　バリアス・シスト	シングルベース	12,800	13,400	900	50	1	427	都度確認		送料：別途見積り	
P180	V945-B1W	壁面収納庫　バリアス・シスト	ダブルベース	16,700	17,500	900	50	1	427	都度確認		送料：別途見積り	
P181	V945-114SLD	ロッカー　バリアス・シスト	4人用メールロッカー　ダイヤル錠	156,100	163,900	900	1030	1	450	都度確認	下置専用	送料：別途見積り	
P181	V945-186SLD	ロッカー　バリアス・シスト	6人用メールロッカー　ダイヤル錠	220,100	231,100	900	1720	1	450	都度確認	下置専用	送料：別途見積り	
P181	V945-184SLD	ロッカー　バリアス・シスト	4人用メールロッカー（大）ダイヤル錠	205,000	215,300	900	1720	1	450	都度確認	下置専用	送料：別途見積り	
P181	V945-11HPCT	ロッカー　バリアス・シスト	12台用PC一括収納ロッカー	129,100	135,600	900	1030	1	400	都度確認	下置専用	送料：別途見積り	
P183~184	V930-21K	平行移動書庫　バリアス・シスト		80,100	84,100							送料：別途見積り	
P183~184	V930-21H	平行移動書庫　バリアス・シスト		107,100	112,500							送料：別途見積り	
P183~184	V940-21K	平行移動書庫　バリアス・シスト		80,900	84,900							送料：別途見積り	
P183~184	V940-21H	平行移動書庫　バリアス・シスト		107,600	113,000							送料：別途見積り	
P183~184	V940-311D	平行移動書庫　バリアス・シスト		115,700	121,500							送料：別途見積り	
P183~184	V940-21TS	平行移動書庫　バリアス・シスト		152,100	159,700							送料：別途見積り	
P183~184	V945-21K	平行移動書庫　バリアス・シスト		83,600	87,800							送料：別途見積り	
P183~184	V945-21H	平行移動書庫　バリアス・シスト		110,300	115,800							送料：別途見積り	
P183~184	V945-311D	平行移動書庫　バリアス・シスト		118,400	124,300							送料：別途見積り	
P183~184	V945-10H	平行移動書庫　バリアス・シスト		69,300	72,800							送料：別途見積り	
P183~184	V945-21TS	平行移動書庫　バリアス・シスト		154,800	162,500							送料：別途見積り	
P183~184	V2-AA-F	平行移動書庫　バリアス・シスト	2列型	87,200	91,700							送料：別途見積り	
P183~184	V2-AA-KL	平行移動書庫　バリアス・シスト	2列型	132,900	139,600							送料：別途見積り	
P183~184	V2-AA-K	平行移動書庫　バリアス・シスト	2列型	119,400	125,400							送料：別途見積り	
P183~184	V2-BB-F	平行移動書庫　バリアス・シスト	2列型	88,800	93,400							送料：別途見積り	
P183~184	V2-BB-KL	平行移動書庫　バリアス・シスト	2列型	135,100	141,900							送料：別途見積り	
P183~184	V2-BB-K	平行移動書庫　バリアス・シスト	2列型	121,600	127,800							送料：別途見積り	
P183~184	V2-CC-F	平行移動書庫　バリアス・シスト	2列型	90,000	94,600							送料：別途見積り	
P183~184	V2-CC-KL	平行移動書庫　バリアス・シスト	2列型	136,500	143,400							送料：別途見積り	
P183~184	V2-CC-K	平行移動書庫　バリアス・シスト	2列型	123,300	129,500							送料：別途見積り	
P183~184	V3-AAA-F	平行移動書庫　バリアス・シスト	3列型	147,300	154,800							送料：別途見積り	
P183~184	V3-AAA-KL	平行移動書庫　バリアス・シスト	3列型	245,600	258,000							送料：別途見積り	
P183~184	V3-AAA-K	平行移動書庫　バリアス・シスト	3列型	218,600	229,600							送料：別途見積り	
P183~184	V3-BBB-F	平行移動書庫　バリアス・シスト	3列型	149,700	157,300							送料：別途見積り	
P183~184	V3-BBB-KL	平行移動書庫　バリアス・シスト	3列型	249,700	262,300							送料：別途見積り	
P183~184	V3-BBB-K	平行移動書庫　バリアス・シスト	3列型	222,700	234,100							送料：別途見積り	
P183~184	V3-CCC-F	平行移動書庫　バリアス・シスト	3列型	151,700	159,300							送料：別途見積り	
P183~184	V3-CCC-KL	平行移動書庫　バリアス・シスト	3列型	252,200	265,000							送料：別途見積り	
P183~184	V3-CCC-K	平行移動書庫　バリアス・シスト	3列型	225,800	237,200							送料：別途見積り	
P183~184	S9-21SSD	平行移動書庫　バリアス・シスト	フルオープンドア	49,100	51,600							送料：別途見積り	
P265	A1-5W×2+A1-B1	地図架（A1収納・10段）		254,400	267,100							送料：別途見積り	

ロッカー

2022年9月1日受注分より

ロッカー 仕様：スチール（粉体塗装）　色：ホワイトグレー

■1人用スリム
TLK-S1S
寸法：W316×D515×H1790
仕様：タオル掛け付鏡、
傘立・滴受、網棚、
コートフック、
ハンガーパイプ、
ネームカード入れ

■1人用ワイド
TLK-S1
寸法：W455×D515×H1790
仕様：タオル掛け付鏡、
傘立・滴受、網棚、
コートフック、
ハンガーパイプ、
ネームカード入れ

■2人用
TLK-S2
寸法：W608×D515×H1790
仕様：タオル掛け付鏡、
傘立・滴受、網棚、
コートフック、
ハンガーパイプ、
ネームカード入れ

■2人用ワイド
TLK-S2W
寸法：W900×D515×H1790
仕様：タオル掛け付鏡、
傘立・滴受、網棚、
コートフック、
ハンガーパイプ、
ネームカード入れ

■3人用
TLK-S3
寸法：W900×D515×H1790
仕様：タオル掛け付鏡、傘立・滴受、
網棚、コートフック、
ハンガーパイプ、
ネームカード入れ

■4人用
TLK-S4
寸法：W900×D515×H1790
仕様：タオル掛け付鏡、傘立・滴受、
網棚、コートフック、
ハンガーパイプ、
ネームカード入れ

■4人用2段
TLK-S4S
寸法：W608×D515×H1790
仕様：タオル掛け、網棚、
コートフック、
ハンガーパイプ、
ネームカード入れ

■6人用
TLK-S6
寸法：W900×D515×H1790
仕様：タオル掛け、網棚、
コートフック、
ハンガーパイプ、
ネームカード入れ

■8人用
TLK-S8
寸法：W900×D515×H1790
仕様：タオル掛け、網棚、
コートフック、
ハンガーパイプ、
ネームカード入れ

■9人用
TLK-S9
寸法：W900×D515×H1790
仕様：タオル掛け、
網棚、ネームカード入れ

■12人用
TLK-S12
寸法：W900×D515×H1790
仕様：タオル掛け、
ネームカード入れ

①シリンダー錠

②ダイヤル錠

③内筒交換錠

1人用スリム	①シリンダー錠	TLK-S1S	¥36,900	¥42,000
	②ダイヤル錠	TLK-D1SN	¥44,900	¥50,600
	③内筒交換型錠	TLK-N1S	¥41,900	¥47,400
1人用ワイド	①シリンダー錠	TLK-S1	¥39,800	¥45,200
	②ダイヤル錠	TLK-D1N	¥47,000	¥52,900
	③内筒交換型錠	TLK-N1	¥44,700	¥50,300
2人用	①シリンダー錠	TLK-S2	¥51,500	¥58,400
	②ダイヤル錠	TLK-D2N	¥65,400	¥69,500
	③内筒交換型錠	TLK-N2	¥61,200	¥68,500
2人用ワイド	①シリンダー錠	TLK-S2W	¥57,100	¥69,400
	②ダイヤル錠	TLK-D2WN	¥85,300	¥89,200
	③内筒交換型錠	TLK-N2W	¥76,300	¥85,300
3人用	①シリンダー錠	TLK-S3	¥64,700	¥74,300
	②ダイヤル錠	TLK-D3N	¥86,100	¥92,300
	③内筒交換型錠	TLK-N3	¥77,500	¥87,400
4人用	①シリンダー錠	TLK-S4	¥72,000	¥82,200
	②ダイヤル錠	TLK-D4N	¥98,300	¥106,000
	③内筒交換型錠	TLK-N4	¥87,500	¥98,600
4人用2段	①シリンダー錠	TLK-S4S	¥69,400	¥77,300
	②ダイヤル錠	TLK-D4SN	¥91,100	¥97,200
	③内筒交換型錠	TLK-N4S	¥76,400	¥85,200
6人用	①シリンダー錠	TLK-S6	¥77,900	¥88,600
	②ダイヤル錠	TLK-D6N	¥113,700	¥121,700
	③内筒交換型錠	TLK-N6	¥99,300	¥111,300
8人用	①シリンダー錠	TLK-S8	¥97,700	¥109,700
	②ダイヤル錠	TLK-D8N	¥146,900	¥157,300
	③内筒交換型錠	TLK-N8	¥124,300	¥138,000
9人用	①シリンダー錠	TLK-S9	¥99,300	¥111,400
	②ダイヤル錠	TLK-D9N	¥146,300	¥157,200
	③内筒交換型錠	TLK-N9	¥123,500	¥137,600
12人用	①シリンダー錠	TLK-S12	¥116,500	¥128,800
	②ダイヤル錠	TLK-D12N	¥174,900	¥187,500
	③内筒交換型錠	TLK-N12	¥137,800	¥152,800

掃除用具入れ 仕様：スチール（粉体塗装）　色：ホワイトグレー

■掃除用具入れ
SY-90
価格 ~~¥84,400~~ \ 94,000
寸法：W880×D515×H1790
仕様：可動棚×4枚、トレー×2個、
モップハンガー×5本、バスケット大×1個、
バスケット小×2個、タオル掛け×3本、
トレー小×1個、保護シート×1枚、錠付

■掃除用具入れ
SY-60
価格 ~~¥48,800~~ ¥55,100
寸法：W600×D400×H1790
仕様：トレー×1個、
ハンガーパイプ×1本、
タオル掛け×3本、
コートフック×4個、
Sカン×6ヶ

■掃除用具入れ
SY-45
価格 ~~¥40,500~~ ¥45,000
寸法：W455×D515×H1790
仕様：トレー×1個、
ハンガーパイプ×1本、
タオル掛け×3本、
コートフック×6個、
Sカン×6ヶ

ロッカー（多人数用） 仕様：スチール（粉体塗装）シリンダー錠付　色：ホワイトグレー

■6人用
GLK-S6S
価格 ~~¥59,500~~ ¥65,600
■6人用窓付
GLK-S6SW
価格 ~~¥82,400~~ ¥90,800
外寸法：W900×D380×H880
内寸法：W256×D340×H棚上220×棚下130
スチール棚板付

■6人用深型
GLK-S6DS
価格 ~~¥61,800~~ ¥68,500
■6人用深型窓付
GLK-S6DSW
価格 ~~¥85,100~~ ¥94,000
外寸法：W900×D450×H880
内寸法：W256×D410×H棚上220×棚下130
スチール棚板付

■12人用
GLK-S12YS
価格：~~¥109,900~~ ¥121,100
外寸法：W1800×D380×H880
内寸法：W256×D340×H棚上220×棚下130
スチール棚板付
■12人用窓付
GLK-S12YSW
価格：~~¥160,300~~ ¥176,500
外寸法：W1800×D380×H880
内寸法：W256×D340×H棚上220×棚下130
スチール棚板付

■12人用深型
GLK-S12DYS
価格：~~¥123,200~~ ¥136,200
外寸法：W1800×D450×H880
内寸法：W256×D410×H棚上220×棚下130
スチール棚板付
■12人用深型窓付
GLK-S12DYSW
価格：~~¥167,600~~ ¥184,700
外寸法：W1800×D450×H880
内寸法：W256×D410×H棚上220×棚下130
スチール棚板付

■9人用
GLK-S9
価格：~~¥67,500~~ ¥73,900
■9人用窓付
GLK-S9W
価格：~~¥93,000~~ ¥102,800
外寸法：W900×D380×H880
内寸法：W256×D340×H240

■12人用
GLK-S12
価格：~~¥73,200~~ ¥80,400
■12人用窓付
GLK-S12W
価格：~~¥114,700~~ ¥126,500
外寸法：W900×D380×H880
内寸法：W256×D340×H175

■18人用
GLK-S18Y
価格：~~¥125,200~~ ¥137,400
外寸法：W1800×D380×H880
内寸法：W256×D340×H240
■18人用窓付
GLK-S18YW
価格：~~¥197,900~~ ¥216,800
外寸法：W1800×D380×H880
内寸法：W256×D340×H240

■24人用
GLK-S24Y
価格：~~¥144,100~~ ¥157,900
外寸法：W1800×D380×H880
内寸法：W256×D340×H175
■24人用窓付
GLK-S24YW
価格：~~¥174,400~~ ¥197,300
外寸法：W1800×D380×H880
内寸法：W256×D340×H175

■18人用
GLK-S18T
価格：~~¥125,000~~ ¥136,800
外寸法：W900×D380×H1790
内寸法：W256×D340×H260

■18人用窓付
GLK-S18TW
価格：~~¥152,900~~ ¥171,400
外寸法：W900×D380×H1790
内寸法：W256×D340×H260

■24人用
GLK-S24T
価格：~~¥142,300~~ ¥155,700
外寸法：W900×D380×H1790
内寸法：W256×D340×H190

■24人用窓付
GLK-S24TW
価格：~~¥179,800~~ ¥196,300
外寸法：W900×D380×H1790
内寸法：W256×D340×H190

下足入れ 仕様：スチール（粉体塗装）　色：ホワイトグレー

■20人用
外寸法：W1200×D380×H1510
内寸法：W256×D340×H260
鍵付

20人用	窓無	①シリンダー錠	GLK-S20	~~¥113,100~~ ¥126,100
		②ダイヤル錠	GLK-D20	~~¥156,400~~ ¥179,400
		③内筒交換型錠	GLK-N20	~~¥126,100~~ ¥186,100
	窓有	①シリンダー錠	GLK-S20W	~~¥136,900~~ ¥156,400
		②ダイヤル錠	GLK-D20W	~~¥188,200~~ ¥218,700
		③内筒交換型錠	GLK-N20W	~~¥208,900~~ ¥208,900

■3段・中棚付
SBK-3
価格：~~¥52,500~~ \56,800
寸法：W958×D318×
H棚上95×棚下143

■4段・中棚付
SBK-4
価格：~~¥58,500~~ ¥63,700
寸法：W958×D318×
H棚上95×棚下126

■6段・中棚付
SBK-6
価格：~~¥69,800~~ ¥76,800
寸法：W958×D318×
H棚上94×棚下126

■16人用
SBK-44
価格：~~¥57,100~~
外寸法：W1000×D330×H890
内寸法：W223×D318×H185
¥61,600

■24人用
SBK-64
価格：~~¥73,500~~
外寸法：W1488×D330×H890
内寸法：W223×D318×H185
¥79,700

■24人用・中棚付
SBK-64T
価格：~~¥88,200~~
外寸法：W1488×D330×H1090
内寸法：W223×D318×H棚上95×棚下130
¥96,000

■24人用・中棚付
SBK-46T
価格：~~¥88,900~~
外寸法：W1000×D330×H1590
内寸法：W223×D318×H棚上95×棚下130
¥95,900

■12人用ロング・中棚付
SBK-43T
価格：~~¥65,900~~
外寸法：W1000×D330×H1590
内寸法：W223×D318×H棚上95×棚下380
¥72,300

■16人用ロング・中棚付
SBK-44T
価格：~~¥77,400~~
外寸法：W1000×D330×H1590
内寸法：W223×D318×H棚上95×棚下255
¥84,300

（表示価格は税抜き価格です。）

【別添価格表】耐火金庫 価格改定

該当ページ:P187,188　　2022年9月1日出荷分より

ページ	機種名	旧定価（税抜）	新定価（税抜）
● 耐火金庫　NCSシリーズ(JIS認証製品)			
P187	NCS-10	261,000	288,000
	NCS-20	366,000	403,000
	NCS-30	469,000	516,000
	NCS-40	504,000	555,000
	NCS-10ER	378,000	416,000
	NCS-20ER	486,000	535,000
	NCS-30ER	591,000	651,000
	NCS-40ER	629,000	692,000
● 耐火金庫　NCW シリーズ(JIS認証製品)			
P187	NCW-52	851,000	937,000
	NCW-53	918,000	1,010,000
	NCW-52ER	984,000	1,083,000
	NCW-53ER	1,053,000	1,159,000
● 耐火金庫　CSGシリーズ			
P188	CSG-90	303,000	334,000
	CSG-91	347,000	382,000
	CSG-92	408,000	449,000
	CSG-90E	385,000	424,000
	CSG-91E	430,000	473,000
	CSG-92E	493,000	543,000
	CSG-93	511,000	563,000
	CSG-94	560,000	616,000
	CSG-95	643,000	708,000
	CSG-93E	598,000	658,000
	CSG-94E	648,000	713,000
	CSG-95E	733,000	807,000
● 耐火金庫　CSシリーズ			
P188	CS-90	260,000	286,000
	CS-91	289,000	318,000
	CS-92	336,000	370,000
	CS-90E	341,000	376,000
	CS-91E	370,000	407,000
	CS-92E	418,000	460,000
● 学籍簿用耐火保管庫			
P188	503G	682,000	751,000
● スタンダードシリーズ　ダイヤル タイプ			
P188	BSS	61,300	67,500
	BSD-X	138,800	152,700
● スタンダードシリーズ　テンキー タイプ			
P188	BSS-PK	84,500	93,000
	BSD-PKX	177,100	194,900

つみ木ばこ　価格改定

						旧価格	新価格 2022.11.1注文分～
ｶﾀﾛｸﾞP	品番	品名(表記)	W	D	H	定価(税抜)	定価(税抜)
P254	品番：56-001	つみ木ばこ：黒（ラージサイズ）	720	360	360	￥37,500	¥41,300
P254	品番：56-002	つみ木ばこ：黒（ミドルサイズ）	540	360	360	￥32,500	¥35,800
P254	品番：56-003	つみ木ばこ：黒（スモールサイズ）	360	360	360	￥27,500	¥30,300
P254	品番：56-004	くさびジョイント（2セット入り）				￥2,250	¥2,500
P254	品番：56-005	バー（2セット入り）				￥3,500	¥3,850
P254	品番：56-006	スツール				￥17,500	¥19,300
P254	品番：56-007	つみ木ばこ：カラー（ラージサイズ）	720	360	360	￥42,900	¥47,200
P254	品番：56-008	つみ木ばこ：カラー（ミドルサイズ）	540	360	360	￥37,500	¥41,300
P254	品番：56-009	つみ木ばこ：カラー（スモールサイズ）	360	360	360	￥30,500	¥33,700

【別添価格表】コレダーライン（ピクチャーレール）

該当ページ：P272、P461-462

2022年10月3日受注分～

KONGO品番	品名①	旧定価	新定価（税抜）
19-027	ピクチャーレール　レール D-1ﾀｲﾌﾟ　L3000	(5,500)	¥6,600
19-028	ピクチャーレール　レール D-1Dﾀｲﾌﾟ L3000	(6,200)	¥7,500
19-029	ピクチャーレール　フック Dフリーフック	(2,300)	¥2,800
19-030	ピクチャーレール　フック Dワンタッチフック	(2,500)	¥3,000
19-031	ピクチャーレール　レール J-1ﾀｲﾌﾟ L3000	(5,900)	¥7,100
19-032	ピクチャーレール　レール J-2ﾀｲﾌﾟ L3000	(7,600)	¥9,200
19-033	ピクチャーレール　フック Jフリーフック	(2,000)	¥2,400
19-061	ピクチャーレール　ストップ D-1Aﾀｲﾌﾟ	(300)	¥400
19-062	ピクチャーレール　ストップ D-1Dﾀｲﾌﾟ	(300)	¥400
19-063	ピクチャーレール・ジョイントピン ジョイントピン	(25)	¥30
19-064	ピクチャーレール・ジョイントピン コーナージョイントピン	(50)	¥60
19-065	ピクチャーレール　レール JﾗﾝﾅｰﾚｰﾙJ-1（右・左）L995	(4,700)	¥5,800
19-066	ピクチャーレール　レール JﾗﾝﾅｰﾚｰﾙJ-2（右・左）L995	(5,400)	¥6,500
19-067	ピクチャーレール　フック Jフリーランナー	(2,500)	¥3,000
19-068	ピクチャーレール　ストップ J-1ﾀｲﾌﾟ	(300)	¥400
19-069	ピクチャーレール　ストップ J-2ﾀｲﾌﾟ	(300)	¥400
19-137	ピクチャーレール　レール A-1ﾀｲﾌﾟ　L3000	(9,400)	¥11,300
19-138	ピクチャーレール　レール A-1Aﾀｲﾌﾟ L3000	(11,000)	¥13,200
19-139	ピクチャーレール　レール A-1Sﾀｲﾌﾟ L3000	(14,800)	¥17,800
19-140	ピクチャーレール　レール A-2ﾀｲﾌﾟ　L3000	(7,400)	¥9,200
19-141	ピクチャーレール　フック Aフリーフック	(2,300)	¥3,300
19-142	ピクチャーレール　フック Aワンタッチフック	(2,500)	¥3,800
19-143	ピクチャーレール　フック Aフリーランナー	(4,000)	¥4,800
19-144	ピクチャーレール　フック Aワンタッチランナー	(4,500)	¥5,400
19-145	ピクチャーレール　レール Aランナーレール A-1　L995（左右兼用）	(6,500)	¥8,500
19-146	ピクチャーレール　レール Aランナーレール A-1A L995（右・左）	(7,100)	¥9,000
19-147	ピクチャーレール　レール Aランナーレール A-1S L995（右・左）	(8,300)	¥10,000
19-148	ピクチャーレール　レール Aランナーレール A-2　L995（左右兼用）	(5,800)	¥7,800
19-149	ピクチャーレール　ストップ A-1ﾀｲﾌﾟ	(300)	¥400
19-150	ピクチャーレール　ストップ A-1Aﾀｲﾌﾟ	(300)	¥400
19-151	ピクチャーレール　ストップ A-1Sﾀｲﾌﾟ	(300)	¥400
19-152	ピクチャーレール　ストップ A-2ﾀｲﾌﾟ	(300)	¥400
19-153	ピクチャーレール　レール D-1Bﾀｲﾌﾟ　L3000	(6,000)	¥7,200
19-154	ピクチャーレール　レール D-1Cﾀｲﾌﾟ　L3000	(7,900)	¥9,500
19-155	ピクチャーレール　ストップ D-1Bﾀｲﾌﾟ	(300)	¥400
19-156	ピクチャーレール　ストップ D-1Cﾀｲﾌﾟ	(300)	¥400
19-157	ピクチャーレール　フック Jワンタッチフック	(2,500)	¥3,000
19-158	ピクチャーレール　フック Jワンタッチランナー	(3,000)	¥3,600
19-159	ピクチャーレール　レール C-2Dﾀｲﾌﾟ　L3000	(3,400)	¥4,100
19-160	ピクチャーレール　レール C-2Eﾀｲﾌﾟ　L3000	(3,800)	¥4,600
19-161	ピクチャーレール　フック CAフック	(800)	¥1,000
19-162	ピクチャーレール　フック CBフック	(800)	¥1,000
19-163	ピクチャーレール　フック CAワンタッチフック	(2,000)	¥2,400
19-164	ピクチャーレール　ストップ C-2Dﾀｲﾌﾟ	(300)	¥400
19-165	ピクチャーレール　ストップ C-2Eﾀｲﾌﾟ	(300)	¥400
19-166	ハンガーセット セフティNセットA　Φ2.5X1.0m	(5,300)	¥5,730
19-167	ハンガーセット セフティNセットA　Φ2.5X1.5m	(5,500)	¥5,950
19-168	ハンガーセット セフティNセットA　Φ2.5X2.0m	(5,700)	¥6,170
19-169	ハンガーセット セフティNセットA　Φ2.5X2.5m	(5,900)	¥6,390
19-170	ハンガーセット セフティNセットA　Φ2.5X3.0m	(6,100)	¥6,610
19-171	ハンガーセット セフティNセットB　Φ2.5X1.0m	(4,100)	¥4,430
19-172	ハンガーセット セフティNセットB　Φ2.5X1.5m	(4,300)	¥4,650
19-173	ハンガーセット セフティNセットB　Φ2.5X2.0m	(4,500)	¥4,870
19-174	ハンガーセット セフティNセットB　Φ2.5X2.5m	(4,700)	¥5,090
19-175	ハンガーセット セフティNセットB　Φ2.5X3.0m	(4,900)	¥5,310
19-176	ハンガーセット NセットA　Φ2.5X1.0m	(4,800)	¥5,190
19-177	ハンガーセット NセットA　Φ2.5X1.5m	(5,000)	¥5,410
19-178	ハンガーセット NセットA　Φ2.5X2.0m	(5,200)	¥5,630

19-179	ハンガーセット NセットA　Φ2.5X2.5m	(5,400)	¥5,850
19-180	ハンガーセット NセットA　Φ2.5X3.0m	(5,600)	¥6,070
19-181	ハンガーセット NセットB　Φ2.5X1.0m	(3,600)	¥3,890
19-182	ハンガーセット NセットB　Φ2.5X1.5m	(3,800)	¥4,110
19-183	ハンガーセット NセットB　Φ2.5X2.0m	(4,000)	¥4,330
19-184	ハンガーセット NセットB　Φ2.5X2.5m	(4,200)	¥4,550
19-185	ハンガーセット NセットB　Φ2.5X3.0m	(4,400)	¥4,770
19-186	ハンガーセット セフティNセットA　Φ1.5X1.0m	(4,700)	¥5,080
19-187	ハンガーセット セフティNセットA　Φ1.5X1.5m	(4,900)	¥5,300
19-188	ハンガーセット セフティNセットA　Φ1.5X2.0m	(5,100)	¥5,520
19-189	ハンガーセット セフティNセットA　Φ1.5X2.5m	(5,300)	¥5,740
19-190	ハンガーセット セフティNセットA　Φ1.5X3.0m	(5,500)	¥5,960
19-191	ハンガーセット セフティNセットB　Φ1.5X1.0m	(3,500)	¥3,780
19-192	ハンガーセット セフティNセットB　Φ1.5X1.5m	(3,700)	¥4,000
19-193	ハンガーセット セフティNセットB　Φ1.5X2.0m	(3,900)	¥4,220
19-194	ハンガーセット セフティNセットB　Φ1.5X2.5m	(4,100)	¥4,440
19-195	ハンガーセット セフティNセットB　Φ1.5X3.0m	(4,300)	¥4,660
19-196	ハンガーセット NセットA　Φ1.5X1.0m	(4,200)	¥4,540
19-197	ハンガーセット NセットA　Φ1.5X1.5m	(4,400)	¥4,760
19-198	ハンガーセット NセットA　Φ1.5X2.0m	(4,600)	¥4,980
19-199	ハンガーセット NセットA　Φ1.5X2.5m	(4,800)	¥5,200
19-200	ハンガーセット NセットA　Φ1.5X3.0m	(5,000)	¥5,420
19-201	ハンガーセット NセットB　Φ1.5X1.0m	(3,000)	¥3,240
19-202	ハンガーセット NセットB　Φ1.5X1.5m	(3,200)	¥3,460
19-203	ハンガーセット NセットB　Φ1.5X2.0m	(3,400)	¥3,680
19-204	ハンガーセット NセットB　Φ1.5X2.5m	(3,600)	¥3,900
19-205	ハンガーセット NセットB　Φ1.5X3.0m	(3,800)	¥4,120
19-350	ペーパーホルダーレール（標準）	(10,500)	¥16,000
19-351	ペーパーホルダーレール（ネジ付）	(6,600)	¥9,800
19-352	ペーパーホルダーレール（ネジ付）	(4,700)	¥6,600
19-353	ペーパーホルダーレール（ネジ付）	(3,600)	¥4,900
19-354	ペーパーホルダーレール（ピクチャーレール付）	(11,000)	¥16,500
19-355	ペーパーホルダーレール（ピクチャーレール付）	(7,400)	¥11,000
19-356	ペーパーホルダーレール（ピクチャーレール付）	(3,800)	¥5,600

ページ番号	KONGO品番	品名	旧定価(税抜)	新定価(税抜)
p289	06-001	ソファ(セットAA)	¥706,000	¥815,000
p289	06-002	スツール	¥45,900	¥52,800
p289	06-003	スツール(半円型)	¥113,000	¥130,000
p289	06-004	スツール	¥106,000	¥122,000
p289	06-005	スツール(ハイ)	¥156,000	¥180,000
p289	06-006	スツール	¥175,000	¥202,000
p289	06-007	スツール(ハイ)	¥135,000	¥156,000
p289	06-008	スツール	¥162,000	¥187,000
p289	06-009	プランターボックス	¥151,000	¥174,000
p298	06-014	スタッキングチェア	¥30,800	¥34,000
p298	06-015	スタッキングチェア	¥40,600	¥45,500
p297	06-035	テーブル(天板ﾎﾜｲﾄ色)	¥106,000	¥122,000
p297	06-036	テーブル(天板ﾅﾁｭﾗﾙ色)	¥106,000	¥122,000
p297	06-037	テーブル(天板ﾎﾜｲﾄ色)	¥104,000	¥120,000
p297	06-038	テーブル(天板ﾅﾁｭﾗﾙ色)	¥104,000	¥120,000
p297	06-039	テーブル(天板ﾎﾜｲﾄ色)	¥102,000	¥118,000
p297	06-040	テーブル(天板ﾅﾁｭﾗﾙ色)	¥102,000	¥118,000
p297	06-041	テーブル(天板ﾎﾜｲﾄ色)	¥95,500	¥110,000
p297	06-042	テーブル(天板ﾅﾁｭﾗﾙ色)	¥95,500	¥110,000
p297	06-043	テーブル(天板ﾎﾜｲﾄ色)	¥113,000	¥130,000
p297	06-044	テーブル(天板ﾅﾁｭﾗﾙ色)	¥113,000	¥130,000
p297	06-045	テーブル(天板ﾎﾜｲﾄ色)	¥113,000	¥130,000
p297	06-046	テーブル(天板ﾅﾁｭﾗﾙ色)	¥113,000	¥130,000

【別添価格表】品番03-　価格改定

ページ番号	KONGO品番	品名(表記)	旧定価(税抜)	新定価(税抜)	仕様変更
358	03-090	スタッキングチェア M-800 SERIES ｷｬｽﾀｰ付	¥46,900	¥51,600	
358	03-091	スタッキングチェア M-800 SERIES 肘・ｷｬｽﾀｰ付	¥58,700	¥64,600	
358	03-094	スタッキングチェア UB SERIES	¥22,400	¥24,700	
357	03-095	事務机 LEED SERIES	¥86,800	¥91,500	
357	03-096	事務机 LEED SERIES	¥70,800	¥74,600	
357	03-097	事務机 LEED SERIES	¥63,000	¥66,400	
357	03-098	事務机 LEED SERIES	¥61,400	¥64,800	
357	03-099	事務机 LEED SERIES	¥59,600	¥62,900	
321・357	03-107	サイドキャビネット US SERIES 3段・ｷｬｽﾀｰ付	¥72,400	¥76,100	
357	03-108	サイドキャビネット US SERIES 2段・ｷｬｽﾀｰ付	¥72,400	¥76,100	
357	03-118	テーブル YB2 ﾒｯｷ脚	¥81,500	¥85,600	
357	03-119	テーブル YB2 ﾒｯｷ脚	¥79,900	¥83,900	
357	03-120	テーブル YB2 ﾒｯｷ脚	¥67,400	¥70,800	
357	03-121	テーブル YB2 塗装脚	¥75,400	¥79,200	
357	03-122	テーブル YB2 塗装脚	¥74,400	¥78,200	
357	03-123	テーブル YB2 塗装脚	¥61,700	¥64,800	
358	03-124	スタッキングチェア UB SERIES	¥33,800	¥37,200	
298	03-126	スタッキングチェアPT	変更なし	変更なし	在庫限り廃番、後継機種あり。後継機種の張地色に変更あり 張地色：シャドーブラック・ナイトブルー・テラコッタレッド・サンドベージュ・リーフグリーン
298	03-126	スタッキングチェアPT	¥25,500	¥28,300	
298	03-127	スタッキングチェアPT	¥8,000	¥8,900	
297・357	03-134	テーブル　Linello2　幕板なし	¥71,800	¥75,400	
297・357	03-135	テーブル　Linello2　幕板付	¥87,000	¥91,400	
297・357	03-136	テーブル　Linello2　幕板なし	¥66,300	¥69,700	
297・357	03-137	テーブル　Linello2　幕板付	¥81,500	¥85,700	
297・357	03-138	テーブル　Linello2　幕板なし	¥68,000	¥71,400	
297・357	03-139	テーブル　Linello2　幕板付	¥81,800	¥85,900	
297・357	03-140	テーブル　Linello2　幕板なし	¥62,400	¥65,600	
297・357	03-141	テーブル　Linello2　幕板付	¥76,200	¥80,100	
298	03-148	スタッキングチェア　M-500　ﾒﾓ台付	¥64,000	¥69,200	
298	03-149	スタッキングチェア　M-500　ﾒﾓ台、荷物置台付	¥82,000	¥88,600	
298	03-184	ホワイトボード（大）	¥46,000	¥55,200	
299	03-185	ホワイトボード（中）	¥38,000	¥45,600	
357	03-150	事務机 LEED SERIES	¥116,500	¥122,700	
357	03-151	事務机 LEED SERIES	¥102,100	¥107,400	
357	03-152	事務机 LEED SERIES	¥94,600	¥99,500	
357	03-153	事務机 LEED SERIES	¥92,400	¥97,200	
357	03-154	事務机 LEED SERIES	¥90,400	¥95,100	
357	03-155	事務机 LEED SERIES	¥149,000	¥156,700	
357	03-156	事務机 LEED SERIES	¥141,100	¥148,300	
358	03-164	事務イスハイバック肘付	¥51,500	¥54,200	
358	03-165	事務イスハイバック肘無	¥40,800	¥42,900	
358	03-166	事務イスローバック肘付	¥42,400	¥44,600	
358	03-167	事務イスローバック肘無	¥31,700	¥33,300	
280	03-170	丸テーブル	¥89,500	¥94,100	
280	03-171	正方形テーブル	¥86,200	¥90,600	
280	03-172	長方形テーブル 電動昇降脚	¥208,200	¥218,700	
297	03-174	ロンナ会議テーブル	¥121,500	¥127,700	
297	03-175	ロンナ会議テーブル	¥112,700	¥118,500	
297	03-176	ロンナ会議テーブル	¥107,500	¥113,000	
297	03-177	ロンナ会議テーブル	¥100,000	¥105,200	
297	03-178	ロンナ会議テーブル	¥94,900	¥99,800	
297	03-179	ロンナ会議テーブル	¥88,500	¥93,000	
297	03-180	ロンナ会議テーブル	¥83,500	¥87,800	
297	03-181	ロンナ会議テーブル（正方形）	¥94,800	¥99,600	
297	03-182	ロンナ会議テーブル（正方形）	¥89,900	¥94,500	
297	03-183	ロンナ会議テーブル（台形）	¥92,400	¥97,100	

ページ番号	KONGO品番	品名	旧定価	新定価
p272,p450	05-009	アクリルショーケース	341,200	382,400
p272,p450	05-010	アクリルショーケース	323,100	362,100
p272,p450	05-011	アクリルショーケース	270,600	303,400
p272,p450	05-012	アクリルショーケース	446,400	500,400
p272,p450	05-013	アクリルショーケース	425,700	477,100
p272,p450	05-014	アクリルショーケース	349,400	391,800
p272,p450	05-015	アクリルショーケース	546,600	612,600
p272,p450	05-016	アクリルショーケース	512,100	573,800
p272,p450	05-017	アクリルショーケース	620,200	695,200
p272,p450	05-018	アクリルショーケース	584,400	654,900
p272,p450	05-019	アクリルショーケース	225,700	252,900
p272,p450	05-020	アクリルショーケース	346,600	388,300
p414	05-082	大型収納_スチール製保管庫	429,300	481,100
p447	05-083	3面ガラスケース	9,208,100	10,313,100
p447	05-084	3面ガラスケース	8,999,100	10,079,000
p447	05-085	3面ガラスケース	8,738,400	9,787,100
p447	05-086	4面ガラスケース	7,625,900	8,541,100
p447	05-087	4面ガラスケース	7,437,700	8,330,300
p447	05-088	4面ガラスケース	7,252,300	8,122,600
p447	05-089	傾斜覗きガラスケース	2,506,900	2,807,800
p447	05-090	傾斜覗きガラスケース	2,682,200	3,004,100
p447	05-091	傾斜覗きガラスケース	2,451,900	2,746,200
p447	05-092	傾斜覗きガラスケース	2,598,200	2,910,000
p447	05-093	傾斜覗きガラスケース	2,327,600	2,607,000
p447	05-094	傾斜覗きガラスケース	2,446,400	2,740,000
p447	05-095	平面覗きガラスケース	2,088,900	2,339,600
p447	05-096	平面覗きガラスケース	2,367,200	2,651,300
p447	05-097	平面覗きガラスケース	2,009,000	2,250,100
p447	05-098	平面覗きガラスケース	2,288,000	2,562,600
p447	05-099	平面覗きガラスケース	1,890,900	2,117,900
p447	05-100	平面覗きガラスケース	2,147,200	2,404,900
p447	05-101	平面覗きガラスケース	2,786,300	3,120,700
p447	05-102	平面覗きガラスケース	3,001,900	3,362,200
p447	05-103	平面覗きガラスケース	2,665,300	2,985,200
p447	05-104	平面覗きガラスケース	2,907,800	3,256,800
p447	05-105	平面覗きガラスケース	2,513,500	2,815,200
p447	05-106	平面覗きガラスケース	2,715,900	3,041,900
p448	05-107	行灯型5面ガラスケース（高床ﾌﾚｰﾑﾚｽ）	2,629,000	2,944,500
p448	05-108	行灯型5面ガラスケース（高床ﾌﾚｰﾑﾚｽ）	2,466,200	2,762,200
p448	05-109	行灯型5面ガラスケース（高床ﾌﾚｰﾑﾚｽ）	2,208,300	2,473,300
p448	05-110	行灯型5面ガラスケース（低床ﾌﾚｰﾑﾚｽ）	2,696,100	3,019,700
p448	05-111	行灯型5面ガラスケース（低床ﾌﾚｰﾑﾚｽ）	2,534,400	2,838,600
p448	05-112	行灯型5面ガラスケース（低床ﾌﾚｰﾑﾚｽ）	2,240,700	2,509,600
p448	05-113	行灯型4面ガラスケース（高床ﾌﾚｰﾑﾚｽ）	3,499,100	3,919,300
p448	05-114	行灯型4面ガラスケース（高床ﾌﾚｰﾑﾚｽ）	3,338,500	3,739,200
p448	05-115	行灯型4面ガラスケース（高床ﾌﾚｰﾑﾚｽ）	3,083,300	3,453,300
p448	05-116	行灯型4面ガラスケース（低床ﾌﾚｰﾑﾚｽ）	3,566,500	3,994,500
p448	05-117	行灯型4面ガラスケース（低床ﾌﾚｰﾑﾚｽ）	3,404,500	3,813,100
p448	05-118	行灯型4面ガラスケース（低床ﾌﾚｰﾑﾚｽ）	3,279,600	3,673,200

■おんどとりTR-72wb
（温度・湿度）
16-009

無線LAN

パソコンで直接通信

USBケーブル（別売）でデータロガーとパソコンを繋ぎます。
パソコンの専用ソフト上で手動で設定・回収・解析を行います。

USB（mini-B）オス　USB（A）オス

手動で設定　手動でデータ回収

※測定間隔（インターバル）の設定と測定開始・停止は本体上のボタンでも操作可能です。

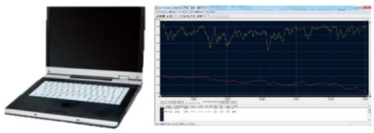

解析（グラフ化）

パソコンにメーカーの専用ソフトをインストールします。
ソフトのダウンロード先は下記表をご参照ください。

モバイル端末で直接通信

お持ちのモバイル端末をデータ収集器として使用できます。

解析（グラフ化）　解析（グラフ化）

※LANを受信するために、都度TR-72wbのボタン操作が必要です。また、無線LANの使用可能なモバイル端末が必要です。
※モバイル端末には専用アプリのダウンロードが必要です。また端末によっては動作対応できない機種があります。

■特　長

- 博物館・美術館・図書館等でよく用いられるスタンダードモデルです。
- 国内メーカー製のデータロガーです。

↓

後継品
おんどとりTR-72A

廃盤

仕様・性能

品名	おんどとりTR-72wb
品番	16-009
価格	¥29,800
サイズ（mm）	W78×D26×H5[illegible]
電池寿命	約1年　単3アルカリ電池×2
ソフトウェア	WEBよりダウンロード https://www.tandd.co.jp/software/#tr7wbnw

設定操作		ソフトウェア上、または操作ボタン
インターバル		1秒～60分（既定間隔）
計測範囲	温度	0～55℃
	湿度	10%RH～95%RH
精度	温度	平均±0.5℃
	湿度	±5%RH(at.25℃、50%RH)
記録容量		16,000データ

自記温湿度記録計

58-012

58-013

品番		58-012	58-013
価格		¥75,000	¥55,500
計測範囲	温度	−15～40℃	−15～40℃
	湿度	0～100%RH	5～100%RH
測定精度	温度	±1℃（+10～30℃時） ±2℃（上記以外時）	±2℃（+10～30℃時） ±3℃（上記以外時）
	湿度	±3%RH（20～95%RH、at15～25℃時） ±5%RH（上記以外時）	±5%RH（30～90%RH、at15～25℃時） ±7%RH（上記以外時）
測定方法	温度	バイメタル	
	湿度	毛髪（特殊処理済み）	
記録紙最小目盛	温度	1℃	2℃
	湿度	1%RH	5%RH
時計		クォーツ式、1・7・32日切替	クォーツ式、7日
電源		単2形乾電池　2本	単3形乾電池　1本
サイズ（mm）		W336×D148×H295	W148×D97×H190
重さ		3.1kg	1.6kg
付属品		記録紙:7日用55枚（バインダー付）	記録紙:7日用55枚
		記録ペン:カートリッジペン紫・2本	記録ペン:カートリッジペン紫・2本

サプライ品

	品番	価格
自記温湿度記録計（58-012）用記録用紙（7日55枚）	58-014	¥3,500
自記温湿度記録計（58-012）用記録用紙（32日55枚）	58-015	¥4,200
自記温湿度記録計（58-013）用記録用紙（7日55枚）	58-016	¥3,000
カートリッジペン紫　1本	58-017	¥2,100
カートリッジペン紫　12本	58-018	¥20,000

都道府県別クライモグラフは→P501

（表示価格は税抜き価格です。）

【別添価格表】閲覧椅子・閲覧椅子(児童用) 価格改定

2022/11/1受注分より

ページ番号	KONGO品番	品名	旧定価(税抜)	新定価(税抜)
p286	08-016	閲覧椅子	¥53,000	¥49,500
p313	08-017	閲覧椅子(児童用)	¥26,000	¥24,500
p313	08-018	閲覧椅子(児童用)	¥39,000	¥43,000
p313	08-019	閲覧椅子(児童用)	¥23,000	¥25,500

H
CAL
SEKONIC
SPECTROMETER
C-7000
M 2
P1
2°
SNG
露光時間
オート
Tcp 5622K Δuv 0.0018
LED No.1 - 001
Tcp 4536K Δuv -0.0002
LED No.1 - 002
Tcp 5622K Δuv 0.0018
1.0
0.8
0.6
0.4
0.2
0.0
380 420 460 500 540 580 620 660 700 740 780
[nm]

54-001

H
CAL
SEKONIC
SPECTROMETER
C-800
M 0
テキスト
スペクトル
スペクトル比較
CRI
CRI比較
TM−30
SSI
TLCI
TLMF
フィルター
多灯比較
WB補正
本体設定

54-003

2024/01/01価格改定

型式/品番/品種	品名(表記)	W	D	H	定価（税抜）	定価（税抜）	注意事項	送料
品番：21-002／Ｆ-195-7	粘着マット＃7ﾃﾞｨｽﾎﾟｰｻﾞﾌﾞﾙﾀｲﾌﾟ	694	840	t2.5	￥13,500	13,900		送料別途：￥750　仕切価格3万円以上は無料
品番：21-003／Ｆ-195-15	粘着マット＃15ﾃﾞｨｽﾎﾟｰｻﾞﾌﾞﾙﾀｲﾌﾟ	840	1438	t2.5	￥26,800	27,600		送料別途：￥750　仕切価格3万円以上は無料
品番：21-004／Ｆ-95-7-2	ゴムマットベース　#7　ｸﾛｽﾅｼ	750	900	t8	￥12,500	13,800		送料別途：￥750（九州圏内）その他は都度確認　仕切価格3万円以上は無料
品番：21-005／Ｆ-95-15-2	ゴムマットベース　#15　ｸﾛｽなし	900	1500	t8	￥25,100	27,600		送料別途：￥750（九州圏内）その他は都度確認　仕切価格3万円以上は無料
品番：21-006／C329-000X-MB	掃除用具カート TTSﾃｸﾉｶｰﾄ80	470	830	1040	￥86,500	92,500		送料別途：￥750（九州圏内）その他は都度確認　仕切価格3万円以上は無料
品番：21-008／F-129-6	除塵マット ﾛﾝｿﾌﾄﾏｯﾄ#6	600	900	t14	￥20,500	-	色番指定下さい。（G）ｸﾞﾘｰﾝ/（GR）ｸﾞﾚｰ/（BR）ﾌﾞﾗｳﾝ、※受注生産色：（BE）ﾍ	送料別途：￥750（九州圏内）その他は都度確認　仕切価格3万円以上は無料
品番：21-009／F-129-7	除塵マット ﾛﾝｿﾌﾄﾏｯﾄ#7	750	900	t14	￥26,800	-	色番指定下さい。（G）ｸﾞﾘｰﾝ/（GR）ｸﾞﾚｰ/（BR）ﾌﾞﾗｳﾝ、※受注生産色：（BE）ﾍ	送料別途：￥750（九州圏内）その他は都度確認　仕切価格3万円以上は無料
品番：21-010／F-129-12	除塵マット ﾛﾝｿﾌﾄﾏｯﾄ#12	900	1200	t14	￥41,100	-	色番指定下さい。（G）ｸﾞﾘｰﾝ/（GR）ｸﾞﾚｰ/（BR）ﾌﾞﾗｳﾝ、※受注生産色：（BE）ﾍ	送料別途：￥750（九州圏内）その他は都度確認　仕切価格3万円以上は無料
品番：21-011／F-129-15	除塵マット ﾛﾝｿﾌﾄﾏｯﾄ#15	900	1500	t14	￥51,500	-	色番指定下さい。（G）ｸﾞﾘｰﾝ/（GR）ｸﾞﾚｰ/（BR）ﾌﾞﾗｳﾝ、※受注生産色：（BE）ﾍ	送料別途：￥750（九州圏内）その他は都度確認　仕切価格3万円以上は無料
品番：21-012／F-129-18	除塵マット ﾛﾝｿﾌﾄﾏｯﾄ#18	900	1800	t14	￥61,600	-	色番指定下さい。（G）ｸﾞﾘｰﾝ/（GR）ｸﾞﾚｰ/（BR）ﾌﾞﾗｳﾝ、※受注生産色：（BE）ﾍ	送料別途：￥750（九州圏内）その他は都度確認　仕切価格3万円以上は無料
品番：21-013／E-200	バックマンサニーヘパW	395	410	710	￥185,000	-		元払い
品番：21-014／E-200-7	バックマンサニーヘパW用 蓋付マイクロバッグ(10枚)				オープン価格	-		送料別途：￥750（離島除く）、その他は都度確認　仕切価格3万円以上は無料

【別添価格表】

ページ番号	KONGO品番	品名(表記)	旧定価(税抜)	新定価(税抜)
290	11-002	ベンチ 張材Aﾗﾝｸ	¥104,000	¥109,000
285	11-010	閲覧椅子 張材Aﾗﾝｸ	¥73,000	¥77,000
285	11-015	閲覧椅子 張材Aﾗﾝｸ	¥96,000	¥105,000
290	11-016	スツール 張材Aﾗﾝｸ	¥37,000	¥39,000
314	11-018	閲覧椅子(児童)	¥30,000	¥31,000
313	11-019	閲覧椅子(児童) 張材ﾋﾞﾆｰﾙﾚｻﾞｰVﾗﾝｸ	¥39,000	¥42,000
313	11-020	閲覧椅子(児童) 張材Aﾗﾝｸ	¥39,500	¥42,500
290,316	11-030	サイドテーブル	¥72,000	¥76,000
290	11-031	肱掛椅子 張地Cﾗﾝｸ	¥118,000	¥122,000
313	11-032	閲覧椅子(児童) ｽﾀｯｷﾝｸﾞﾁｪｱ	¥43,000	¥45,000
285	11-033	閲覧椅子 張材Bﾗﾝｸ	¥38,000	¥40,000
286	11-034	閲覧椅子	¥35,000	¥37,000

※今後の価格変更につきまして、予告なく変更となる可能性があります事、ご理解賜りますよう宜しくお願い致します。

2022新価格　2023新価格

KONGO品番	カタログ掲載	仕入先品番	品名①	W	H	D	定価（税抜）	参考価格（税抜）
43-009	○	BXPA-DS3754	中性紙保存箱 写真・紙資料用（シェル型） t1.3	190	64	143	**1,900**	**7,400**
43-012	○	BXPA-DS0817	中性紙保存箱 写真・紙資料用（シェル型） t1.3	311	70	222	**11,900**	**11,400**
43-029	○	BXCT-TT3375	中性紙保存箱 長物用（伸縮式筒型） t1.3	800-1500	100	100	**7,700**	**15,000**
43-030	○	BXCT-TT5143	中性紙保存箱 長物用（伸縮式筒型） t1.3	800-1500	120	120	**14,700**	**18,000**
43-031	○	BXCT-TT3923	中性紙保存箱 長物用（伸縮式筒型） t1.3	800-1500	150	150	**8,500**	**18,000**
43-040	○	BXLR-BX4015	中性紙保存箱 バインダー型　ﾗｲﾌﾞﾗﾘｰﾎﾞｯｸｽ t1.3	325	55	310	**4,700**	**10,380**
43-067	○	スマートボックス	中性紙保存箱かぶせ型　A4（深さ30mm） t1.0	311	S30	222	**4,100**	**9,200**
43-068	○	スマートボックス	中性紙保存箱かぶせ型　A4（深さ60mm） t1.3	311	S60	222	**4,600**	**9,200**
43-069	○	スマートボックス	中性紙保存箱かぶせ型　A4（深さ150mm） t1.3	311	S150	222	**5,900**	**11,800**
43-070	○	スマートボックス	中性紙保存箱かぶせ型　A3（深さ150mm） t1.3	432	S150	311	**7,500**	**15,000**
43-071	○	BXPA-DS8169	中性紙保存箱シェル型　A4（深さ30mm） t1.0	311	S30	222	**5,500**	**9,000**
43-072	○	BXPA-DS6083	中性紙保存箱シェル型　A4ノビ（深さ100mm） t1.3	365	S100	242	**13,400**	**14,600**
43-073＃	○	スマートボックス	フロントロック文書箱・大型　コルゲート2.5㎜	440	300	300	**15,000**	**39,000**
43-074	○	スマートボックス	ウィンドウ文書箱（大型）　コルゲート2.5㎜	440	300	300	**21,300**	**55,380**
43-077	○	SUBK-CS0001	書見台（スネークウェイト・クッション付）	530	360		廃盤	廃盤
43-078	○	BDAF-NG0650	中性紙ボード　CXDプレミア・ボックスボード（1040×1473×0.65mm）	1470	0.65	1040	**2,700**	**4,860**
43-079	○	BDAF-NG1000	中性紙ボード　CXDプレミア・ボックスボード（1040×1473×1.0mm）	1470	1	1040	**4,100**	**8,130**
43-080	○	BDAF-NG1300	中性紙ボード　CXDプレミア・ボックスボード（1040×1473×1.3mm）	1470	1.3	1040	**5,200**	**10,300**
43-083	○	BDCO-RE7413	中性紙ボード　CXDプレミア・コルゲートボード（1640×2450×2.0mm）	2450	2	1640	**8,200**	**20,990**
43-084	○	BDCO-RE7213	中性紙ボード　CXDプレミア・コルゲートボード（1640×2450×2.5mm）	2450	3	1640	**11,000**	**26,620**
43-085	○	D-8505	中性紙ボード　マイクロチャンバーボード（1016×1524×4.4mm）	1524	1.4	1016	**7,800**	**32,760**
43-086	○	PASW-TT7651	薄葉紙 500枚/ｾｯﾄ	760		510	**50,000**	**109,860**
43-087	○	PASW-TT0100	薄葉紙 ロール	970		100m	**29,500**	**67,370**
43-088	○	PYRP-AS0200	アルバムページA4・1ポケット縦入れ	230	305		**300**	**720**
43-089	○	PYRP-AS0201	アルバムページA4・2ポケット	230	150		**300**	**690**

ページ番号	金剛品番	品名	旧定価(税抜)	新定価(税抜)
295	53-004	Leaf	¥35,000	¥40,000
295	53-005	WAN Basic	¥60,000	¥65,000
293	53-006	Cliffy 2000	¥520,000	¥525,000
293	53-007	Cliffy Pouf	¥150,000	¥155,000
293	53-009	Cliffy 1000	¥250,000	¥225,000
293	53-012	Offshore 1	¥128,000	¥130,000
294	53-028	A	¥250,000	¥255,000
293	53-033	Cliffy 4000	¥1,080,000	¥1,085,000
293	53-034	Cliffy 6000	¥1,640,000	¥1,650,000
293	53-035	Offshore 2	¥128,000	¥130,000
293	53-036	Offshore 3	¥128,000	¥130,000
293	53-037	Offshore 4	¥128,000	¥130,000
293	53-038	Offshore 5	¥145,000	¥150,000
293	53-039	Offshore 6	¥145,000	¥150,000
293	53-040	Offshore 7	¥100,000	¥105,000
293	53-041	Offshore 8	¥95,000	¥100,000
293	53-042	Offshore 9	¥100,000	¥105,000
293	53-043	Offshore 10	¥95,000	¥100,000
293	53-044	Steen(FRP)	¥88,000	¥90,000
293	53-045	Steen S	¥70,000	¥80,000
293	53-046	Steen M	¥120,000	¥125,000
293	53-047	Steen Sofa	¥220,000	¥250,000
293	53-048	Rock elements A	¥80,000	¥90,000
293	53-049	Rock elements B	¥90,000	¥100,000
293	53-050	Rock elements C	¥120,000	¥130,000
295	53-055	WAN Mini	¥50,000	¥53,000
295	53-057	Panda	¥60,000	¥65,000
295	53-059	Zousan	¥74,000	¥80,000
295	53-062	Risu	¥38,000	¥40,000
295	53-063	Dogs	¥50,000	¥45,000

ページ番号	品番	品名	旧定価（税抜）	新定価(税抜)
316	04-051	授乳チェア	¥63,600	¥70,000
286	04-071	閲覧椅子（ハイ）	¥54,000	¥59,400
286	04-076	閲覧椅子	¥49,600	¥54,600
316	04-077	オムツ交換ベット　安全ベルト付	¥66,700	¥73,400
287	04-079	スツール 張材Cﾗﾝｸ	¥131,000	¥147,000
287	04-080	スツール 張材Cﾗﾝｸ	¥91,400	¥102,000
287	04-081	スツール 張材Cﾗﾝｸ	¥57,500	¥64,400
287	04-082	チェア アームレス（巾木：ｽﾃﾝﾚｽ）	¥82,300	¥92,200
287	04-083	チェア アームレス（巾木：木目柄）	¥79,400	¥88,900
287	04-084	スツール コーナー（巾木：ｽﾃﾝﾚｽ）	¥83,500	¥93,500
287	04-085	スツール コーナー（巾木：木目柄）	¥77,100	¥86,400
287	04-086	テーブル コーナー（巾木：ｽﾃﾝﾚｽ）	¥117,000	¥131,000
287	04-087	テーブル コーナー（巾木：木目柄）	¥111,000	¥124,000
287	04-088	スツール （巾木：ｽﾃﾝﾚｽ）	¥73,000	¥81,800
287	04-089	スツール （巾木：木目柄）	¥70,100	¥78,500
287	04-090	テーブル （巾木：ｽﾃﾝﾚｽ）	¥108,000	¥121,000
287	04-091	テーブル （巾木：木目柄）	¥105,000	¥118,000
316	04-092	授乳ソファ	¥190,000	¥209,000