備　考	
・オプション	：背受
・固定	：床固定・壁固定（コンクリート固定 標準）
・段替ピッチ	：25 ㎜
・塗装色	：チョコレートブラウン

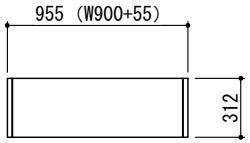

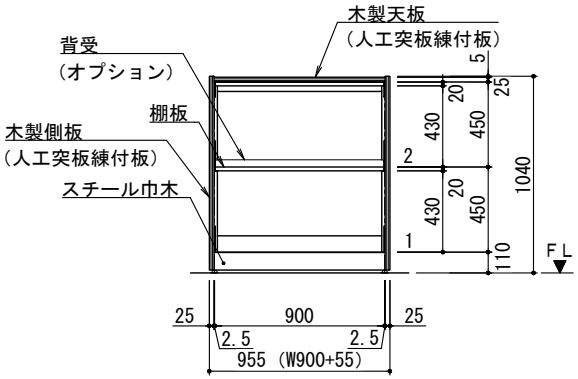

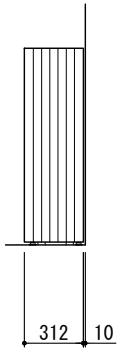

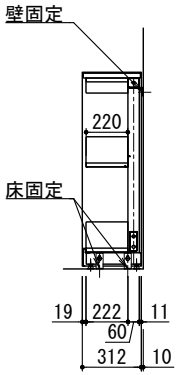

側面断面図

（単式）　LMA331-223SOR